Návod k obsluze

pro provozovatele zařízení

Systém větrání obytných prostor s rekuperací tepla
pro max. objemový tok vzduchu 300 m^3/h a 400 m^3/h

VITOVENT 300-W



5793 839 CZ 5/2013

Prosím uschovat!

Pro vaši bezpečnost

Dodržujte prosím přesně tyto bezpečnostní pokyny, zabráníte tak újmě na zdraví a škodám na majetku.

Vysvětlení bezpečnostních pokynů

Nebezpečí
Tato značka varuje před úrazem.

Pozor
Tato značka varuje před věcnými škodami a škodami na životním prostředí.

Upozornění
Údaje uvedené slovem „Upozornění“ obsahují doplňkové informace.

Cílová skupina

Tento návod k použití je určen osobám obsluhujícím zařízení.
Obsluha tohoto zařízení je dovolena i dětem od 8 let a osobám se sníženými fyzickými, smyslovými či mentálními schopnostmi nebo s nedostatečnými zkušenostmi a vědomostmi, pokud tyto osoby jsou pod dohledem nebo byly instruovány o způsobech bezpečné obsluhy a jsou si vědomy možných nebezpečí spojených s provozem zařízení.

Pozor
Děti musejí být v blízkosti zařízení pod dohledem.
- Zařízení není určeno dětem ke hraní.
- Čištění a údržba ze strany uživatele jsou dětem bez dohledu dospělých zakázány.

Nebezpečí
Neodborně provedené práce na zařízení mohou způsobit životu nebezpečné úrazy.
Elektroinstalační práce smějí provádět pouze osoby odborně způsobilé v oboru elektro.

Chování při požáru

Nebezpečí
Při požáru hrozí nebezpečí popálení.
- Vypněte zařízení.
- Používejte přezkoušený hasicí přístroj požární třídy ABC.

Požadavky na místo instalace

Pozor
Nepřípustné okolní podmínky mohou způsobit poškození zařízení a ohrozit jeho bezpečný provoz.
- Dodržujte přípustné teploty prostředí podle údajů tohoto návodu k použití.
- **Zařízení pro umístění uvnitř budovy:**
  - Vzduch nesmí být znečištěn halogenovými uhlovodíky (obsaženými např. v barvách, rozpouštědlech a čisticích prostředcích).
  - Nedopusťte trvale vysokou vlhkost vzduchu (např. v důsledku neustálého sušení prádla).

Přídavné součásti, náhradní díly a díly podléhající opotřebení

Pozor
Součásti, jež nebyly se zařízením odzkoušeny, je mohou poškodit nebo nepříznivě ovlivnit jeho funkce.
Montáž nebo výměnu přenechte výhradně specializované topenářské firmě.

Obsah

1. Úvodní informace

Stanovený rozsah použití 5
- Použití v pasivních domech 5

První uvedení do provozu 5
- Přípustné teploty prostředí 5

Odborné výrazy 5
Vaše zařízení je přednastaveno 6
Několik užitečných rad k úspoře energie 6
Několik užitečných rad pro vyšší komfort 6
Doporučené stupně větrání 6

2. Obsluha

Dálkové ovládání 7
- Symboly 7

Základní nabídka 8
Hlavní nabídka 9
Způsoby obsluhy zařízení 9

3. Zapínání a vypínání

Zapnutí systému větrání obytných prostor 10
Vypnutí systému větrání obytných prostor 10

4. Časové programy 11

5. Ruční provoz

Změna stupně větrání natrvalo 14

6. Nastavení zařízení 15

7. Další nastavení

Nastavení času 19
Nastavení kalendářního data 19
Nastavení jazyka 19
Obnovení původního nastavení z výroby 19
- Obnovení původního nastavení obsluhy 19
- Obnovení původního nastavení zařízení 20

8. Dotazování

Dotazování na informace 21
- Dotazování na hodnoty nastavení a provozní stavy 21
- Dotazování na naměřené hodnoty 21

Dotazování na hlášení 21

9. Co je třeba dělat?

Příliš malá výměna vzduchu 23
Příliš velká výměna vzduchu 23
„🔧“ a „E...“ jako indikace na displeji 23
Na displeji se objevilo „Filtry“ 24
Dveře a okna se dají těžce otvírat 24
Dveře a okna se při uvolnění otvírají prudce dokořán 24

10. Údržba

Čištění 25
- Čištění ventilů přiváděného a odpadního vzduchu 25
- Čištění kuchyňského ventilu odpadního vzduchu 25

Čištění nebo výměna filtrů 26
- Filtry ve větracím zařízení 26
- Filtry ve ventilech odpadního vzduchu 27
- Vynulování hlášení o nutnosti údržby filtrů 28

11. Příloha

Přehled hlavní nabídky 29

5793 839 CZ

Obsah (pokračování)

Vysvětlení odborných výrazů 30
- 3-cestná přepínací klapka 30
- Odpadní vzduch 30
- Teplota odpadního vzduchu 30
- Požadovaná teplota odpadního vzduchu 30
- Rozdíl teplot odpadního vzduchu 30
- Venkovní vzduch 30
- Teplota venkovního vzduchu 30
- Obtok 30
- Funkce obtoku 31
- Čidlo CO_2/vlhkosti 31
- Koncentrace CO_2 31
- Tlaková nevyrovnanost 32
- Zemní výměník tepla 32
- Externí elektrický předehřívací registr 32
- Větrání okny 32
- Čidlo vlhkosti 32
- Odváděný vzduch 32
- Ochrana před mrazem 32
- Základní větrání 33
- Intenzivní větrání 33
- Koncentrace oxidu uhličitého 33
- Kontrolované větrání obytných prostor 33
- Hlídač tlaku vzduchu 33
- Vlhkost vzduchu 33
- Stupeň větrání 33
- Objemový tok vzduchu 34
- Standardní větrání 34
- Perioda 34
- Redukované větrání 34
- Předehřívací registr 34
- Rekuperace tepla 34
- Výměník tepla 35
- Systém větrání obytných prostor 35
- Časový program 35
- Přiváděný vzduch 35

12. Seznam hesel 36

Stanovený rozsah použití

Přístroj se smí podle zamýšleného používání instalovat a provozovat ve větracích systémech dle DIN 1946-6 se zohledněním příslušných montážních, servisních návodů a návodu k použití. Je plánovaný výhradně pro kontrolované větrání bytu.

Použití ve shodě s ustanovením předpokládá, že byla provedena pevná instalace ve spojení se schválenými součástmi specifickými pro zařízení.

Komerční nebo průmyslové použití k jinému účelu než pro větrání bytu platí jako použití odporující stanovenému účelu použití.

Použití přesahující tento rámec musí být výrobcem schváleno případ od případu.

Nesprávné použití přístroje resp. neodborná obsluha (např. otevřením přístroje provozovatelem zařízení) je zakázáno a vede k vyloučení ze záruky. Nesprávné použití je také tehdy, pokud jsou součásti větracího systému pozměněny v jejich funkci ve shodě s ustanovením.

Upozornění
Zařízení je určeno výhradně pro použití v domácnostech, tzn., že přístroj mohou bezpečně obsluhovat i nezaškolené osoby.

Použití v pasivních domech

Vitovent 300-W splňuje požadavky na použití v pasivním domě.

První uvedení do provozu

První uvedení do provozu a přizpůsobení systému větrání místním a stavebním podmínkám, jakož i poučení o správné obsluze, musí provést specializovaná topenářská resp. vzduchotechnická firma.

Upozornění
V tomto návodu k použití jsou popsány i funkce, jež jsou k dispozici jen u některých větracích zařízení nebo v rámci příslušenství. Tyto funkce nejsou zvlášť označeny.
Při dotazech týkajících se rozsahu funkcí a příslušenství vašeho systému větrání obytných prostor se obraťte na specializovanou topenářskou resp. vzduchotechnickou firmu.

Přípustné teploty prostředí

Zařízení smí být v provozu jen při teplotě na místě instalace od 2 do 35 °C.

Odborné výrazy

Pro lepší pochopení funkce vašeho systému větrání obytných prostor jsou některé odborné výrazy v textu vysvětleny podrobněji.
Tyto výrazy jsou označeny takto:

Další informace najdete v kapitole „Vysvětlení odborných výrazů“ v příloze.

Vaše zařízení je přednastaveno

Váš systém větrání obytných prostor je přednastaven z výroby a tedy připraven k okamžitému provozu.

Stupně větrání
- Následující stupně větrání jsou přednastavené z výroby:

Časový úsek	Stupeň větrání	
22:00 až 07:00 hod.		Redukované větrání
07:00 až 08:00 hod.		Standardní větrání
08:00 až 17:00 hod.		Redukované větrání
17:00 až 22:00 hod.		Standardní větrání

Přepínání letního a zimního času
- Tato změna nastavení probíhá automaticky.

Datum a denní čas
- Nastavení kalendářního data a denního času (hodin) provedl váš topenář resp. vzduchotechnik.

Veškerá nastavení můžete podle svého přání kdykoliv individuálně změnit.

Výpadek proudu
Při výpadku proudu zůstanou všechna nastavení zachována.

Několik užitečných rad k úspoře energie

Krátkodobá nepřítomnost, např. za účelem nákupu (viz str. 8):
- Nastavte přechodně nižší stupeň větrání, např. Základní větrání.

Prázdniny/dovolená (viz str. 14):
- Chystáte-li se odcestovat, nastavte v **„Ručním provozu“** na dobu své nepřítomnosti nižší stupeň větrání, např. Základní větrání.

Znečištěné filtry (viz str. 26)
- Pravidelně čistěte filtry ve větracím zařízení a ve ventilech odpadního vzduchu, nebo filtry vyměňte.

Několik užitečných rad pro vyšší komfort

Zvýšená vlhkost vzduchu a zápach, např. při vaření (viz str. 8)
- Nastavte přechodně vyšší stupeň větrání, např. Intenzivní větrání.

Doporučené stupně větrání

Nastavte ten či onen stupeň větrání podle momentální situace.

Stupeň větrání		Situace
	Základní větrání (s minimálním objemovým tokem vzduchu)	Prázdná budova, např. během dovolené
	Redukované větrání (se sníženým objemovým tokem vzduchu)	V budově je přítomno jen několik málo osob, např. od pondělka do pátku přes den
	Standardní větrání (s normálním objemovým tokem vzduchu)	Běžné užívání budovy více osobami
	Intenzivní větrání (s maximálním objemovým tokem vzduchu)	▪ Zvýšená tvorba výparů, např. při vaření ▪ Zvýšená vlhkost vzduchu, např. při sprchování ▪ Přítomnost většího počtu osob v budově, např. při oslavách apod.

Dálkové ovládání

Veškerá nastavení vašeho systému větrání obytných prostor se provádějí centrálně na dálkovém ovládání.

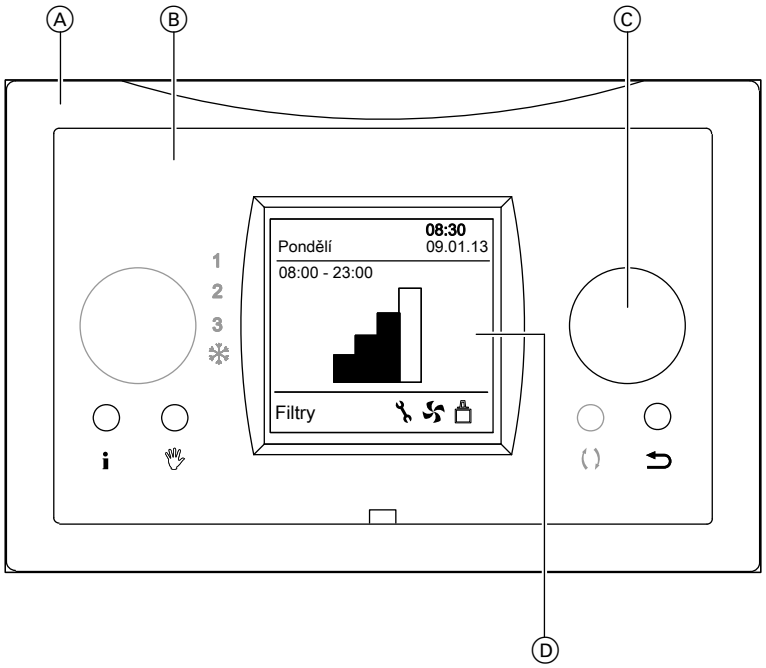

Obr. 1

Ⓐ Nástěnný držák
Ⓑ Obslužná část
Ⓒ Nastavovací knoflík
- **Otáčení**:
  "Listování" v nabídkách nebo nastavování hodnot.
- **Stisknutí**:
  Potvrzení volby nebo uložení provedeného nastavení do paměti.

Ⓓ Displej z tekutých krystalů s osvětleným pozadím
↩ V nabídce funkcí návrat o jednu položku zpět, nebo předčasné ukončení započatého nastavení.
( ) Bez funkce
Nastavení **„Ruční provoz“** (viz str. 14).
i Zobrazení hodnot nastavení a provozních stavů vašeho systému větrání obytných prostor (viz str. 21).

K dispozici jsou **dvě úrovně obsluhy**:
- Základní nabídka (viz str. 8)
- Hlavní nabídka (viz str. 9)

Upozornění
Pokud jste několik minut neprovedli na obslužné jednotce žádné nastavení, vypne se osvětlení pozadí displeje.

Symboly

Další informace najdete v kapitole „Vysvětlení odborných výrazů“ v příloze.

Některé symboly nejsou zobrazovány neustále, ale v závislosti na provedeném nastavení a momentálním provozním stavu.

Stupně větrání
Základní větrání
Redukované větrání
Standardní větrání
Intenzivní větrání

Provozní stavy
Zobrazení poruchy (viz str. 21)
Ventilátory větracího zařízení jsou zapnuté.
Datové připojení větracího zařízení je aktivní.
„Filtry“ Filtry jsou znečištěné (viz str. 24).

Základní nabídka

Základní nabídka ukazuje momentálně aktivní provozní režimy a nastavený stupeň větrání. Stupeň větrání lze na přechodnou dobu změnit (viz str. 8).

Základní nabídku otevřete takto:
Stiskněte tlačítko ⮌ tolikrát po sobě, až se na displeji objeví základní nabídka.

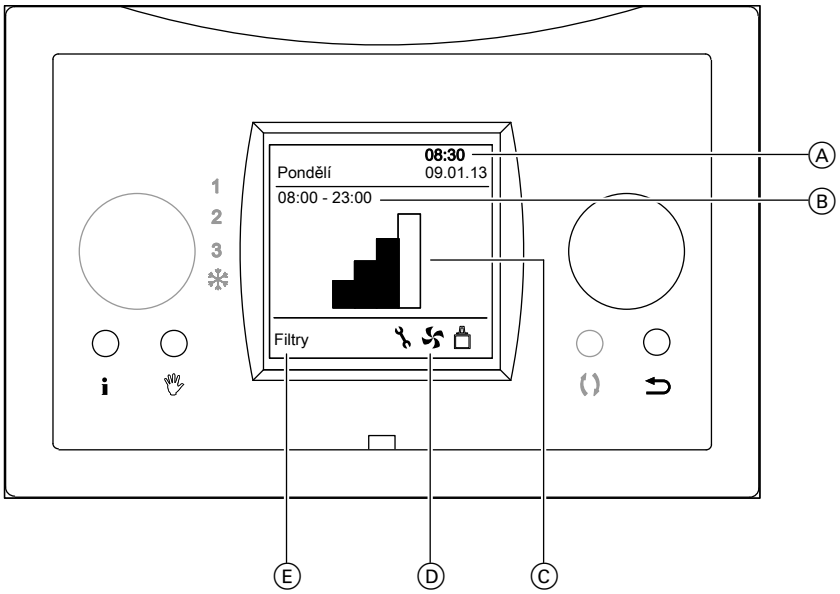

Obr. 2

Ⓐ Den v týdnu, čas a datum
Ⓑ V závislosti na právě aktivních nastaveních:
- doba zahájení a ukončení momentálně aktivní periody ve zvoleném časovém programu (viz str. 11)
  nebo
- **„Přechodně“** a doba ukončení v případě přechodně změněného stupně větrání (viz násl. kapitola)
  nebo
- **„Ruční provoz“**, pokud je zapnutý (viz str. 14)

Ⓒ Momentálně nastavený stupeň větrání (viz str. 7)
nebo
Kód poruchy, v případě, že došlo k poruše.
Ⓓ Provozní stavy (viz str. 7)
Ⓔ Upozornění na nutnost výměny filtrů

Změna stupně větrání na přechodnou dobu

Doporučená nastavení stupňů větrání viz strana 6.

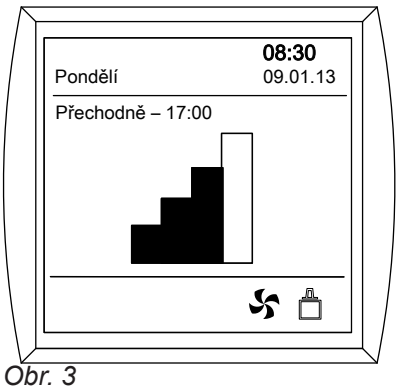

Obr. 3

Otáčejte nastavovacím knoflíkem, až se na displeji objeví požadovaný stupeň větrání.
- ▂, ▃ a ▅ zůstanou v činnosti tak dlouho, dokud neskončí momentální perioda nastaveného časového programu.
- ▅ zůstane aktivní na 30 minut.

Tlačítkem ⮌ se **předčasně** opět aktivuje časový program zvolený jako poslední.

Hlavní nabídka

V hlavní nabídce máte možnost dotázat se na momentální nastavení svého systému větrání obytných prostor a podle potřeby je měnit.
Patří k nim například časové programy. Kromě toho zde lze zobrazovat a potvrzovat hlášení.
Přehled nabídky těchto funkcí najdete na straně 29.
Hlavní nabídku otevřete takto:
V základní nabídce stiskněte nastavovací knoflík.



Obr. 4

Způsoby obsluhy zařízení

Pokud jste několik minut neprovedli na obslužné jednotce žádné nastavení, vypne se osvětlení pozadí displeje. K opětovnému zapnutí osvětlení pozadí stiskněte libovolné tlačítko.

1. Otevřete hlavní nabídku :
   v základní nabídce stiskněte nastavovací knoflík.

2. **Otáčením** nastavovacího knoflíku zvolte požadovanou položku nabídky.
   Zvolená položka má černé pozadí.

3. **Stisknutím** nastavovacího knoflíku provedenou volbu potvrďte.
   Aktuální nastavení se na displeji zobrazí s černým pozadím.

4. Změnu zobrazeného nastavení můžete provést **otáčením** nastavovacího knoflíku.

5. **Stisknutím** nastavovacího knoflíku provedené nastavení potvrďte.

6. Stiskněte tolikrát po sobě, až se na displeji objeví základní nabídka.

Zapnutí systému větrání obytných prostor

Zastrčte síťovou zástrčku větracího zařízení do zásuvky s ochranným kontaktem.
Po krátké době se na displeji dálkového ovládání objeví základní nabídka (viz str. 8). Váš systém větrání obytných prostor je nyní připraven k provozu.

Vypnutí systému větrání obytných prostor

! **Pozor**
Je-li váš systém větrání obytných prostor trvale vypnutý, hrozí v budově nebezpečí poškození vlhkostí.
Větrací systém proto vypínejte vždy jen na krátkou dobu, například je-li to nutné k výměně filtrů.

Vytáhněte síťovou zástrčku větracího zařízení ze zásuvky.
Zobrazení na displeji dálkového ovládání po krátké době zhasne.

Časové programy

Další informace najdete v kapitole „Vysvětlení odborných výrazů“ v příloze.

Pomocí tzv. časových programů si můžete systém větrání obytných prostor přizpůsobit svým individuálním zvykům a potřebám. V časovém programu si rozdělíte den na určité úseky, tzv. **periody**. Sami si stanovíte, který stupeň větrání má být nastaven pro kterou periodu.
Doporučená nastavení stupňů větrání viz strana 6.

K dispozici jsou tyto časové programy:
- **„P1: týden“**
  Průběh časového programu je stejný pro všechny dny v týdnu.
- **„P2: týden/víkend“**
  Pro dny pondělí až pátek si můžete nastavit jiný průběh větrání, než pro sobotu a neděli.
- **„P3: den“**
  Pro každý den v týdnu si můžete nastavit jiný průběh větrání.

Při nastavování časových programů mějte na paměti následující:
- Časové programy umožňují max. 6 po sobě jdoucích period denně (**„Perioda 1“** až **„Perioda 6“**).
- Perioda s **nejvyšším** číslem není aktivní. Tato perioda **není** v průběhu časového programu brána v úvahu.
- Periody lze deaktivovat a vymazávat (viz str. 13).
- Je možné opět aktivovat deaktivované periody a přidávat nové (viz str. 12).
- Pro každou periodu nastavte **dobu zahájení**.
- Doba ukončení periody je dána dobou zahájení periody následující. Tím jsou vyloučeny mezery mezi periodami nebo jejich překrývání.
- Nastavíte-li pro dobu zahájení „**- - : - -**“, nebude tato perioda aktivní. Zároveň budou **všechny** následující periody vymazány.

Volba časového programu

Nastavení z výroby: **„P1: týden“**

Hlavní nabídka
1. **„Nastavení ovládání“**
2. **„Volba programu“**
3. Vyberte požadovaný časový program: **„P1: týden“**, **„P2: týden/víkend“** nebo **„P3: den“**
4. Potvrďte volbu.
5. Stisknutím ⮌ nabídku opustíte.

Nastavení period časového programu „P1: týden“

Nastavení z výroby

Perioda	Doba zahájení	Stupeň větrání
„Perioda 1“	07:00 hod.	
„Perioda 2“	08:00 hod.	
„Perioda 3“	17:00 hod.	
„Perioda 4“	22:00 hod.	
„Perioda 5“	- - : - -	
„Perioda 6“	Není k dispozici	

Hlavní nabídka
1. **„Nastavení ovládání“**
2. **„Periody“**
3. **„P1: týden“**
4. Vyberte požadovanou periodu: **„Perioda 1“** až **„Perioda 6“**
5. **„Doba zahájení“**: Nastavte dobu zahájení podle svého přání. Potvrďte nastavení.
6. **„Větrání“**: Nastavte stupeň větrání podle svého přání. Potvrďte nastavení.
7. K opuštění nabídky zvolte **„Zpět“** nebo stiskněte ⮌.
8. Zopakujte nastavení i pro ostatní periody.

Nastavení period časového programu „P2: týden/víkend“

Nastavení z výroby pro „Týden“

Perioda	Doba zahájení	Stupeň větrání
„Perioda 1“	07:00 hod.	
„Perioda 2“	08:00 hod.	
„Perioda 3“	17:00 hod.	
„Perioda 4“	22:00 hod.	
„Perioda 5“	- - : - -	
„Perioda 6“	Není k dispozici	

Nastavení z výroby pro „Víkend“

Perioda	Doba zahájení	Stupeň větrání
„Perioda 1“	08:00 hod.	
„Perioda 2“	23:00 hod.	
„Perioda 3“	- - : - -	
„Perioda 4“	Není k dispozici	
„Perioda 5“		
„Perioda 6“		

Časové programy (pokračování)

Hlavní nabídka
1. **„Nastavení ovládání“**
2. **„Periody“**
3. **„P2: týden/víkend“**
4. K nastavení period větrání pro pondělí až pátek zvolte **„Týden“**.
   K nastavení period větrání pro sobotu a neděli zvolte **„Víkend“**.
5. Vyberte požadovanou periodu: **„Perioda 1“** až **„Perioda 6“**
6. **„Doba zahájení“**: Nastavte dobu zahájení podle svého přání. Potvrďte nastavení.
7. **„Větrání“**: Nastavte stupeň větrání podle svého přání. Potvrďte nastavení.
8. K opuštění nabídky zvolte **„Zpět“** nebo stiskněte ⮌.
9. Zopakujte nastavení i pro ostatní periody.

Nastavení period časového programu „P3: den“

Nastavení z výroby pro „Pondělí“ až „Pátek“

Perioda	Doba zahájení	Stupeň větrání
„Perioda 1“	07:00 hod.	
„Perioda 2“	08:00 hod.	
„Perioda 3“	17:00 hod.	
„Perioda 4“	22:00 hod.	
„Perioda 5“	- - : - -	
„Perioda 6“	Není k dispozici	

Nastavení z výroby pro „Sobota“ a „Neděle“

Perioda	Doba zahájení	Stupeň větrání
„Perioda 1“	08:00 hod.	
„Perioda 2“	23:00 hod.	
„Perioda 3“	- - : - -	
„Perioda 4“	Není k dispozici	
„Perioda 5“		
„Perioda 6“		

Hlavní nabídka
1. **„Nastavení ovládání“**
2. **„Periody“**
3. **„P3: den“**
4. Zvolte požadovaný den v týdnu: **„Pondělí“** až **„Neděle“**
5. Vyberte požadovanou periodu: **„Perioda 1“** až **„Perioda 6“**
6. **„Doba zahájení“**: Nastavte dobu zahájení podle svého přání. Potvrďte nastavení.
7. **„Větrání“**: Nastavte stupeň větrání podle svého přání. Potvrďte nastavení.
8. K opuštění nabídky zvolte **„Zpět“** nebo stiskněte ⮌.
9. Zopakujte nastavení i pro ostatní dny v týdnu a periody.

Aktivování a přidávání period

Momentálně neaktivní periody lze aktivovat. Zároveň s tím je přidána **1 následující** perioda, která není aktivní.

Hlavní nabídka
1. **„Nastavení ovládání“**
2. **„Periody“**
3. Vyberte požadovaný časový program: **„P1: týden“**, **„P2: týden/víkend“** nebo **„P3: den“**
4. Pro **„P2: týden/víkend“** zvolte **„Týden“** nebo **„Víkend“**.
   Pro **„P3: den“** zvolte požadovaný den v týdnu: **„Pondělí“** až **„Neděle“**
5. Zvolte periodu s nejvyšším číslem, viz následující příklad.
6. **„Doba zahájení“**: Nastavte denní čas. Potvrďte nastavení.
7. K opuštění nabídky zvolte **„Zpět“** nebo stiskněte ⮌.

Příklad:
Váš časový program pro víkend se skládá ze tří aktivních period (**„Perioda 1“** až **„Perioda 3“**). **„Perioda 4“** není aktivní. Přejete si například přidat a aktivovat dvě další periody.

Hlavní nabídka
1. **„Nastavení ovládání“**
2. **„Periody“**
3. **„P2: týden/víkend“**
4. **„Víkend“**
5. Nastavte dobu zahájení pro **„Perioda 4“**. Potvrďte nastavení.
   „Perioda 4“ je aktivována. **„Perioda 5“** je přidána, ale není aktivní.
6. Nastavte dobu zahájení pro **„Perioda 5“**. Potvrďte nastavení.
   „Perioda 5“ je aktivována. **„Perioda 6“** je přidána, ale není aktivní.

5793 839 CZ

Časové programy (pokračování)

Deaktivování a vymazávání period

Deaktivovaná perioda zůstává zachována, ale v průběhu časového programu není brána v úvahu. Zároveň budou **všechny následující** periody vymazány.

Upozornění
„Perioda 1“ *nemůže být deaktivována.*

Hlavní nabídka
1. **„Nastavení ovládání“**
2. **„Periody“**
3. Vyberte požadovaný časový program: **„P1: týden“**, **„P2: týden/víkend“** nebo **„P3: den“**
4. Pro **„P2: týden/víkend“** zvolte **„Týden“** nebo **„Víkend“**.
   Pro **„P3: den“** zvolte požadovaný den v týdnu: **„Pondělí“** až **„Neděle“**
5. Vyberte periodu, kterou chcete deaktivovat: **„Perioda 2“** až **„Perioda 6“**
6. **„Doba zahájení“**: Nastavte denní čas tak daleko dozadu, až se na displeji objeví „**- - : - -**“. Potvrďte nastavení.
7. K opuštění nabídky zvolte **„Zpět“** nebo stiskněte ⮌.

Příklad:
Váš časový program má například v úterý obsahovat jen tři periody.

Hlavní nabídka
1. **„Nastavení ovládání“**
2. **„Periody“**
3. **„P3: den“**
4. **„Úterý“**
5. Nastavte dobu zahájení pro **„Perioda 4“** na „**- - : - -**“.
   „Perioda 4“ je deaktivována. **„Perioda 5“** a **„Perioda 6“** (pokud existuje) budou vymazány.

Změna stupně větrání natrvalo

V režimu **„Ruční provoz“** běží váš systém větrání obytných prostor trvale se zvoleným stupněm větrání. Doporučená nastavení stupňů větrání viz strana 6.

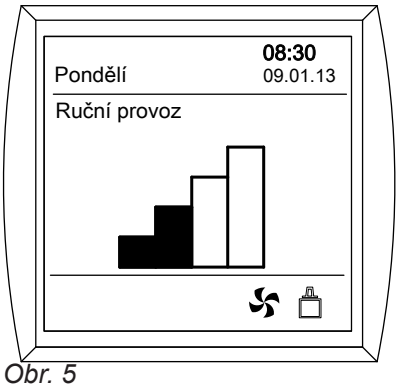

Obr. 5

Základní nabídka
1. Stiskněte ✋.
2. Nastavte stupeň větrání podle svého přání. Potvrďte nastavení.
3. Na displeji se objeví **„Ruční provoz“**.

„Ruční provoz“ bude aktivní, dokud opět nestisknete ✋ nebo ⮌ .

Nastavení zařízení

Prostřednictvím nastavení zařízení provede vaše topenářská resp. vzduchotechnická firma přizpůsobení systému větrání obytných prostor zvláštnostem vašeho domu.

Pozor
Změny nastavení zařízení mohou způsobit nežádoucí změny provozního chování vašeho systému větrání obytných prostor.
Jakékoli změny nastavení zařízení smí proto provádět pouze váš topenář resp. vzduchotechnik.

Nesmíte sami měnit tato nastavení zařízení:
- **„Průtok vzd. 0“**
- **„ZH+WRG“**
- **„Tepl. dohřív. reg.“**
- **„V1 Vmax“**
- **„CN1 připojeno“**
- **„CN1 zóna přiv.vzd.“**
- **„CN1 režim odp.vzd.“**
- **„V2 Vmax“**
- **„CN2 připojeno“**
- **„CN2 režim přiv.vzd.“**
- **„CN2 režim odp.vzd.“**
- **„RHT čidlo“**
- **„RHT jemnost“**

Nastavení objemových toků vzduchu

Další informace najdete v kapitole „Vysvětlení odborných výrazů“ v příloze.

Nastavení z výroby

Zobrazení na displeji	Stupeň větrání		Vitovent 300-W pro max. objemový tok vzduchu	
			300 m³/h	400 m³/h
„Průtok vzd. 0“		Základní větrání (s minimálním objemovým tokem vzduchu)	50 m³/h	50 m³/h
„Průtok vzd. 1“		Redukované větrání (se sníženým objemovým tokem vzduchu)	100 m³/h	100 m³/h
„Průtok vzd. 2“		Standardní větrání (s normálním objemovým tokem vzduchu)	150 m³/h	200 m³/h
„Průtok vzd. 3“		Intenzivní větrání (s maximálním objemovým tokem vzduchu)	225 m³/h	300 m³/h

Vaše topenářská resp. vzduchotechnická firma provedla výpočet potřebných objemových toků (proudícího množství) vzduchu a při uvedení do provozu je nastavila.

Pozor
Při objemovém toku vzduchu 0 m³/h se ventilátory vypnou. Hrozí nebezpečí poškození budovy vlhkostí.
Nikdy proto **neměňte** objemový tok vzduchu pro stupeň větrání 0.

Stupeň větrání **1 až 3**:
- Rozsah nastavení je 50 až 400 m³/h.
- Objemové toky vzduchu nastavte vzestupně, tj. pro stupeň větrání 1 nižší hodnotu než pro stupeň větrání 2 atd.
  Upozornění
  Pokud objemové toky vzduchu nenastavíte vzestupně, budou nastavené hodnoty po opuštění nabídky případně automaticky opraveny.
  K dotazování na nastavené objemové toky vzduchu viz strana 21.
- Doporučujeme vám nastavit objemové toky vzduchu tak, aby po sobě následující stupně větrání se od sebe lišily vždy o min. 10 m³/h.

Hlavní nabídka
1. **„Nastavení zařízení“**
2. **„Krok nastav.č.“**
3. Zvolte stupeň větrání podle svého přání: **„Průtok vzd. 1“** až **„Průtok vzd. 3“**
4. Nastavte potřebný objemový tok vzduchu. Potvrďte nastavení.

Nastavení zařízení (pokračování)

5. Zopakujte nastavení i pro ostatní stupně větrání.
6. K opuštění nabídky stiskněte ⮌.

Nastavení požadované teploty odpadního vzduchu pro obtok

Další informace najdete v kapitole „Vysvětlení odborných výrazů“ v příloze.

Nastavení z výroby: 22 °C
Překročí-li teplota odpadního vzduchu nastavenou hodnotu, otevře se obtok.
Předpoklad: pro funkci obtoku je nastaveno **„Auto“** (viz str. 16).

Hlavní nabídka
1. **„Nastavení zařízení“**
2. **„Krok nastav.č.“**
3. **„Tepl. obtoku“**
4. Nastavte požadovanou teplotu. Potvrďte nastavení.
5. K opuštění nabídky stiskněte ⮌.

Nastavení rozdílu teplot odpadního vzduchu

Další informace najdete v kapitole „Vysvětlení odborných výrazů“ v příloze.

Nastavení z výroby: 2 K
Aktivní obtok se zavře, **klesne-li** teplota odpadního vzduchu pod požadovanou hodnotu o nastavený rozdíl.
Předpoklad: pro funkci obtoku je nastaveno **„Auto“** (viz násl. kapitola).

Hlavní nabídka
1. **„Nastavení zařízení“**
2. **„Krok nastav.č.“**
3. **„Hyst. obtoku“**
4. Nastavte požadovanou teplotu. Potvrďte nastavení.
5. K opuštění nabídky stiskněte ⮌.

Nastavení funkce obtoku

Další informace najdete v kapitole „Vysvětlení odborných výrazů“ v příloze.

Nastavení z výroby: **„Auto“**
Obtok se dá zapínat buďto automaticky v závislosti na teplotě venkovního a odpadního vzduchu, nebo ručně.

Hlavní nabídka
1. **„Nastavení zařízení“**
2. **„Krok nastav.č.“**
3. **„Režim obtoku“**
4. Vyberte požadovanou funkci.
   - **„Auto“**:
     Obtok se otvírá nebo zavírá automaticky v závislosti na teplotě venkovního a odpadního vzduchu.
   - **„Otevřeno“**:
     Obtok je trvale aktivní. Rekuperace tepla je vypnutá.
   - **„Zavřeno“**:
     Obtok je trvale uzavřený. Rekuperace tepla je zapnutá.
5. Potvrďte volbu.
6. K opuštění nabídky stiskněte ⮌.

Vyrovnávání tlakové nevyrovnanosti

Další informace najdete v kapitole „Vysvětlení odborných výrazů“ v příloze.

Nastavení z výroby:
- **„Vyr.tlak.nevyr.“**: **„ZAP“**
- **„Tok vyr.tlak.nevyr.“**: 0 m^3/h

5793 839 CZ

Nastavení zařízení (pokračování)

Vyrovnávání tlakové nevyrovnanosti je možné zvětšením nebo zmenšením objemového toku přiváděného vzduchu oproti objemovému toku odpadního vzduchu.

Pozor
Nesprávně nastavené hodnoty mají za následek citelný podtlak nebo přetlak v budově.
Hodnota nastavení musí být stanovena na základě měření objemových toků vzduchu ve všech otvorech pro přiváděný a odpadní vzduch.

Hlavní nabídka
1. **„Nastavení zařízení“**
2. **„Krok nastav.č.“**
3. **„Vyr.tlak.nevyr.“**
4. Zvolte **„ZAP“**. Potvrďte volbu.
5. **„Tok vyr.tlak.nevyr.“**
6. Nastavte požadovanou hodnotu. Potvrďte nastavení.
   - –100 až –1 m^3/h:
     Při přetlaku v budově
   - 1 až 100 m^3/h:
     Při podtlaku v budově
7. K opuštění nabídky stiskněte ⮌.

Aktivování externího elektrického předehřívacího registru

Další informace najdete v kapitole „Vysvětlení odborných výrazů“ v příloze.

Nastavení z výroby: **„Žád. příd. topení“**
Vaše topenářská resp. vzduchotechnická firma opatřila potrubí venkovního vzduchu vestavěným přídavným elektrickým předehřívacím registrem (dodává se jako příslušenství). Aby bylo tento elektrický předehřívací registr možno zapínat na ochranu výměníku tepla před mrazem, je třeba jej jednorázově aktivovat.

Hlavní nabídka
1. **„Nastavení zařízení“**
2. **„Krok nastav.č.“**
3. **„Ext.předehř.reg.“**
4. Nastavte **„Příd.předehř.reg.“**. Potvrďte volbu.
5. K opuštění nabídky stiskněte ⮌.

Aktivování čidla CO_2/vlhkosti

Další informace najdete v kapitole „Vysvětlení odborných výrazů“ v příloze.

Nastavení z výroby:
- **„V1 režim“**: **„0“**
- **„V1 Vmin“**: 0 V
- **„V2 Vmin“**: 0 V

Vaše topenářská resp. vzduchotechnická firma připojila k vašemu větracímu zařízení čidlo CO_2 resp. vlhkosti (dodává se jako příslušenství). Aby větrací zařízení bylo schopno přizpůsobovat objemový tok vzduchu koncentraci CO_2 a (resp. nebo) vlhkosti vzduchu, musí být čidlo CO_2/vlhkosti jednorázově aktivováno.

Hlavní nabídka
1. **„Nastavení zařízení“**
2. **„Krok nastav.č.“**
3. **„V1 režim“**
4. Nastavte **„1“**. Potvrďte nastavení.
   Upozornění
   „3“ *nebo* ***„4“*** *nesmí být nastaveno.*
5. **„V1 Vmin“**
6. Nastavte 4 V. Potvrďte nastavení.
7. **„V2 Vmin“**
8. Nastavte 8 V. Potvrďte nastavení.
9. K opuštění nabídky stiskněte ⮌.

Aktivování 3-cestné přepínací klapky pro zemní výměník tepla

Další informace najdete v kapitole „Vysvětlení odborných výrazů“ v příloze.

Nastavení z výroby:
- **„EWT zap/vyp“**: **„VYP“**
- **„EWT tepl. min“**: 5 °C
- **„EWT tepl. max“**: 25 °C

Vaše topenářská resp. vzduchotechnická firma instalovala k předehřívání venkovního vzduchu zemní výměník tepla s 3-cestnou přepínací klapkou (ze strany stavby). Venkovní vzduch je do větracího zařízení přiváděn buďto zemním výměníkem tepla, nebo bez předehřívání.
K aktivaci 3-cestné přepínací klapky proveďte následující nastavení:

Nastavení zařízení (pokračování)

Hlavní nabídka
1. **„Nastavení zařízení“**
2. **„Krok nastav.č.“**
3. **„EWT zap/vyp“**
4. Zvolte **„ZAP“**. Potvrďte volbu.
5. **„EWT tepl. min“**
6. Nastavte teplotu venkovního vzduchu, pod níž má vzduch proudit zemním výměníkem tepla. Potvrďte nastavení.
7. **„EWT tepl. max“**
8. Nastavte teplotu venkovního vzduchu, nad níž má vzduch proudit zemním výměníkem tepla. Potvrďte nastavení.
9. K opuštění nabídky stiskněte ⮌.

5793 839 CZ

Nastavení času

Hlavní nabídka:
1. **„Nastavení ovládání“**
2. **„Čas“**
3. Nastavte hodiny, minuty a vteřiny.
   Každou číslici nastavte zvlášť. Každé nastavení potvrďte. Právě aktivní číslice je podtržena.
4. K opuštění nabídky stiskněte ⮌.

Nastavení kalendářního data

Hlavní nabídka:
1. **„Nastavení ovládání“**
2. **„Datum“**
3. Nastavte den, měsíc a rok.
   Každou číslici nastavte zvlášť. Každé nastavení potvrďte. Právě aktivní číslice je podtržena.
4. K opuštění nabídky stiskněte ⮌.

Nastavení jazyka

Nastavení z výroby: **„English“**

Hlavní nabídka:
1. **„Nastavení ovládání“**
2. **„Jazyk“**
3. Zvolte požadovaný jazyk. Potvrďte volbu.
4. K opuštění nabídky stiskněte ⮌.

Obnovení původního nastavení z výroby

Obnovení původního nastavení obsluhy

Do stavu původního nastavení z výroby jsou uvedeny následující hodnoty:
- Zvolený časový program
- Periody všech časových programů
- Jazyk

Upozornění
Nastavení zařízení, kalendářní datum a denní čas zůstanou zachovány.

Vyjmutí ovládací jednotky

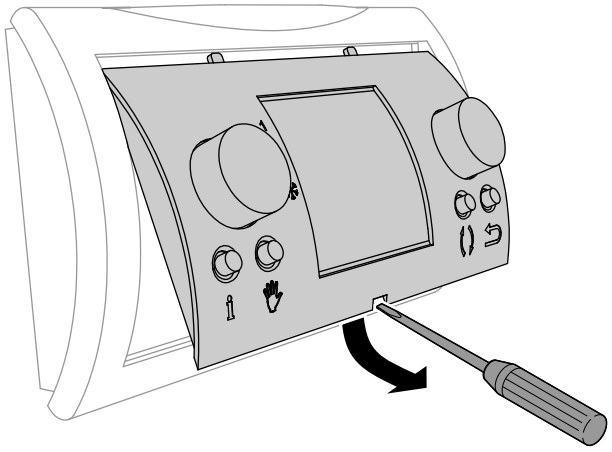

Obr. 6

Obnovení původního nastavení z výroby (pokračování)

Vložení ovládací jednotky

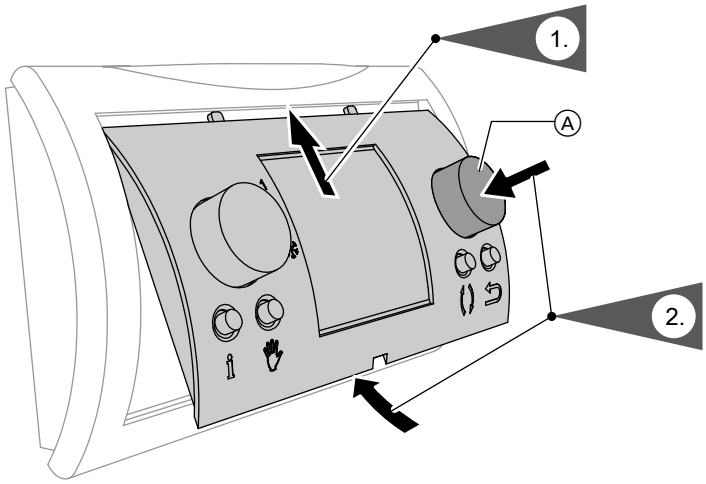

Obr. 7

Při vkládání ovládací jednotky držte nastavovací knoflík Ⓐ stisknutý. Jako potvrzení, že nastavení byla uvedena do původního stavu, se na displeji na krátkou dobu objeví **„Reset parametrů“**.

Obnovení původního nastavení zařízení

Pozor
Všechna nastavení zařízení provedená vaší topenářskou resp. vzduchotechnickou firmou jsou uvedena do původního stavu. Váš systém větrání obytných prostor pak případně již nebude optimálně přizpůsoben vaší budově. Provádějte tento krok jen po konzultaci se svým topenářem resp. vzduchotechnikem!

Upozornění
Všechna nastavení obsluhy vašeho větracího systému zůstanou zachována, například nastavené periody časových programů.

Hlavní nabídka
1. **„Nastavení zařízení“**
2. **„Nastavení z výroby“**
3. **„Potvrdit“**
4. K opuštění nabídky stiskněte ⮌.

Dotazování na informace

Dotazování na hodnoty nastavení a provozní stavy

Základní nabídka
1. Stiskněte **i**.
2. K opuštění nabídky zvolte **„Zpět“** nebo stiskněte ⮌.

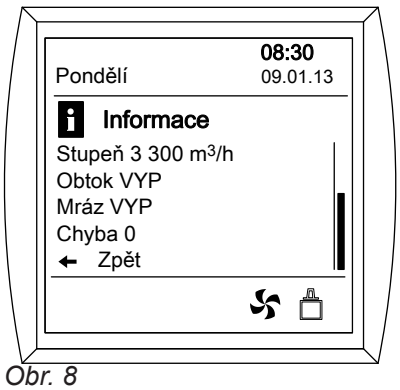

Obr. 8

Zobrazené informace mají následující význam:

Zobrazení na displeji	Význam
„Stupeň 0“	Nastavený objemový tok vzduchu pro stupeň větrání 0 (▁▯)
„Stupeň 1“	Nastavený objemový tok vzduchu pro stupeň větrání 1 (▂▯)
„Stupeň 2“	Nastavený objemový tok vzduchu pro stupeň větrání 2 (▄▯)
„Stupeň 3“	Nastavený objemový tok vzduchu pro stupeň větrání 3 (▆)
„Obtok“	**„ZAP“**: Obtok je aktivní. Bez rekuperace tepla. **„VYP“**: Obtok je uzavřený. Rekuperace tepla je aktivní.
„Mráz“	**„ZAP“**: Ochrana před mrazem je aktivní. Namontované předehřívací registry jsou zapnuté. Objemový tok přiváděného vzduchu je případně zmenšen. **„VYP“**: Ochrana před mrazem není aktivní. Předehřívací registry jsou vypnuté.
„Chyba“	▪ Nevyskytují-li se žádné poruchy, je zobrazena hodnota **„0“**. ▪ Pokud v systému větrání obytných prostor došlo k poruše: kód poruchy vzniklé jako poslední (viz str. 21).

Dotazování na naměřené hodnoty

Na základě zobrazených naměřených hodnot může specializovaný topenář resp. vzduchotechnik posoudit, zda váš systém větrání obytných prostor je optimálně nastaven.

Hlavní nabídka
1. **„Info nabídka instal.“**
2. K opuštění nabídky zvolte **„Zpět“** nebo stiskněte ⮌.

Dotazování na hlášení

Dotazování na hlášení poruch

! **Pozor**
Objeví-li se na displeji symbol 🔧, vyskytla se v systému větrání obytných prostor porucha. Nepokoušejte se odstraňovat poruchy sami.

- V případě méně závažných poruch zůstává větrací zařízení případně nadále v provozu s omezenou funkčností.
- Při vážných poruchách se větrací zařízení samo vypne a na displeji dálkového ovládání se objeví čtyřmístný kód poruchy, např. **„E104“**

Upozornění
V případě výskytu více poruch je zobrazen pouze kód poslední poruchy.

Dotazování na hlášení (pokračování)

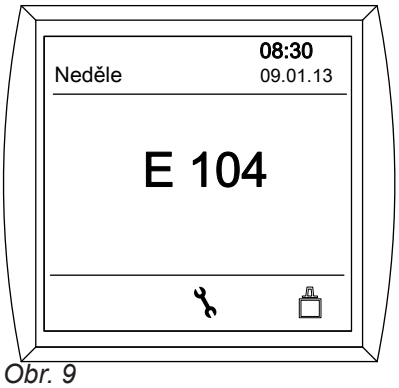

Obr. 9

1. Zkontrolujte, zda nedošlo k více než jedné poruše. Otevřete si za tím účelem přehled všech poruch (viz kap. „Zobrazení přehledu poruch“).
2. Zapište si všechny kódy poruch.
3. Informujte svou topenářskou resp. vzduchotechnickou firmu.
   Sdělte jí všechny kódy poruch. Umožníte jí tak lepší přípravu.

Po odstranění **všech** poruch se předtím zvolená funkce větrání opět automaticky spustí. Symbol zmizí. Na displeji se objeví základní nabídka (viz str. 8). Případně budete muset větrací zařízení vypnout a opět zapnout (viz str. 10).

Zobrazení přehledu poruch

Přehled poruch obsahuje kódy všech poruch, k nimž došlo od posledního vymazání přehledu.
Kód poruchy, která se vyskytla jako poslední, je uveden zcela nahoře.

Hlavní nabídka
1. **„Nabídka Servis“**
2. **„Přehled chyb“**
3. **„Master“**
4. K opuštění nabídky zvolte **„Zpět“** nebo stiskněte ⮌.

Vymazání přehledu poruch

Všechny kódy poruch z přehledu budou vymazány.

Upozornění
Proveďte tento krok jen pokud jste si jisti, že přehled poruch již nebudete potřebovat.

Hlavní nabídka
1. **„Nabídka Servis“**
2. **„Vynulovat chyby“**
3. **„Master“**
4. **„Potvrdit“**
5. K opuštění nabídky zvolte **„Zpět“** nebo stiskněte ⮌.

Příliš malá výměna vzduchu

Příčina	Odstranění poruchy
Systém větrání obytných prostor je vypnutý.	▪ Zastrčte síťovou zástrčku (viz str. 10). ▪ Zapněte hlavní vypínač (je-li k dispozici, mimo místo provozu větráku). ▪ Zapněte jistič v rozdělovači proudového okruhu (domovní jistič).
Objemový tok vzduchu je nastaven příliš nízko.	Zvyšte objemový tok vzduchu. K dispozici jsou tyto možnosti: ▪ zvolte na přechodnou dobu vyšší stupeň větrání (viz str. 8), ▪ zvolte natrvalo vyšší stupeň větrání (viz str. 14), ▪ zvolte jiný časový program (viz str. 11), ▪ zvolte pro právě aktivní periodu v časovém programu vyšší stupeň větrání (viz str. 11 a násl.), ▪ uvědomte případně svého topenáře resp. vzduchotechnika.
Venkovní teplota je tak nízká, že objemový tok přiváděného vzduchu byl snížen.	Není nutné žádné opatření.
▪ Obtok se nezavírá. ▪ Závada předehřívacího registru. ▪ Závada ventilátoru přiváděného/odpadního vzduchu.	Informujte svou topenářskou resp. vzduchotechnickou firmu.
Na displeji se objevilo hlášení o poruše.	Proveďte dotaz na druh hlášení. Potvrďte hlášení (viz str. 21). Informujte svou topenářskou resp. vzduchotechnickou firmu.

Příliš velká výměna vzduchu

Příčina	Odstranění poruchy
Objemový tok vzduchu je nastaven příliš vysoko.	Snižte objemový tok vzduchu. K dispozici jsou tyto možnosti: ▪ zvolte na přechodnou dobu nižší stupeň větrání (viz str. 8), ▪ zvolte natrvalo nižší stupeň větrání (viz str. 14), ▪ zvolte jiný časový program (viz str. 11), ▪ zvolte pro právě aktivní periodu v časovém programu nižší stupeň větrání (viz str. 11 a násl.), ▪ uvědomte případně svého topenáře resp. vzduchotechnika.
V souvislosti s čidlem CO_2/vlhkosti: ▪ příliš vysoká koncentrace oxidu uhličitého, ▪ příliš vysoká vlhkost vzduchu.	Není nutné žádné opatření. Objemový tok vzduchu se automaticky sníží, jakmile koncentrace oxidu uhličitého resp. vlhkost vzduchu opět dosáhnou nastavené hodnoty.
Na displeji se objevilo hlášení o poruše.	Proveďte dotaz na druh hlášení. Potvrďte hlášení (viz str. 21). Informujte svou topenářskou resp. vzduchotechnickou firmu.

„🔧“ a „E...“ jako indikace na displeji

Příčina	Odstranění poruchy
Ve vašem systému větrání obytných prostor se vyskytla porucha.	Postupujte podle návodu na straně 21.

Na displeji se objevilo „Filtry“

Příčina	Odstranění poruchy
▪ Filtry ve vašem větracím zařízení a ventilech odpadního vzduchu jsou znečištěné. ▪ Poslední výměna filtrů byla provedena před více než jedním rokem.	Vyčistěte filtry ve větracím zařízení a ve ventilech odpadního vzduchu. Při silném znečištění filtry vyměňte za nové (viz str. 26).

Dveře a okna se dají těžce otvírat

Příčina	Odstranění poruchy
Ve velmi dobře utěsněných budovách, např. v pasivních domech: objemové toky vzduchu přiváděného a odváděného vaším větracím zařízením jsou v nerovnováze.	Informujte topenářskou resp. vzduchotechnickou firmu.

Dveře a okna se při uvolnění otvírají prudce dokořán

Příčina	Odstranění poruchy
Ve velmi dobře utěsněných budovách, např. v pasivních domech: objemové toky vzduchu přiváděného a odváděného vaším větracím zařízením jsou v nerovnováze.	Informujte topenářskou resp. vzduchotechnickou firmu.

Čištění

- Skříň větracího zařízení se smí čistit obchodně běžnými čisticími prostředky pro domácnost (neabrazivními).
- Filtry venkovního a odpadního vzduchu ve větracím zařízení a filtry ve ventilech odpadního vzduchu je třeba pravidelně čistit. Doporučujeme vám tyto filtry **jednou ročně** vyměňovat.

! **Pozor**
Usazování prachu v zařízení může způsobovat závady.
Nezapínejte zařízení bez filtru venkovního a odpadního vzduchu.

- Doporučujeme vám nechat větrací zařízení a potrubní systém pravidelně (jednou ročně) prohlédnout odbornou topenářskou resp. vzduchotechnickou firmou a dát provést jejich údržbu a případně vyčištění.
- Doporučujeme vám uzavřít se specializovanou topenářskou resp. vzduchotechnickou firmou smlouvu o preventivní údržbě.
  Zanedbaná údržba představuje riziko. Pravidelné čištění a údržba vám poskytne záruku hygienického, ekologického a úsporného provozu.

Čištění ventilů přiváděného a odpadního vzduchu

Mírné znečištění

Ventily přiváděného a odpadního vzduchu otřete vlhkou tkaninou.

Silné znečištění

! **Pozor**
Při provozu systému větrání obytných prostor bez filtrů se v jeho potrubním systému usazuje prach. Usazený prach zvyšuje odpor kladený proudícímu vzduchu.
Před vyšroubováním ventilů odpadního vzduchu vytáhněte zástrčku větracího zařízení ze zásuvky.

Vyšroubujte ventily přiváděného a odpadního vzduchu (mají bajonetové uzávěry). Vyčistěte je za vlhka. Poté ventily opět zašroubujte.

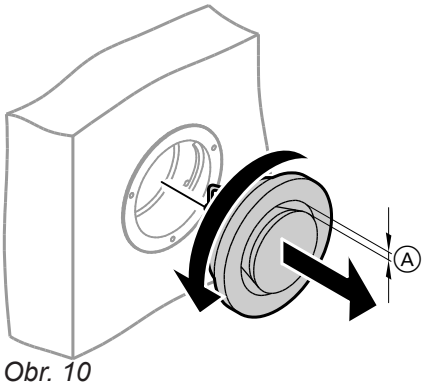

Obr. 10

Ⓐ Kruhová štěrbina

Upozornění
- *Nastavení kruhové štěrbiny Ⓐ* ***neměňte****.*
- *Čištění nebo výměna filtrů ve ventilech odpadního vzduchu: viz strana 26*

Čištění kuchyňského ventilu odpadního vzduchu

! **Pozor**
Při provozu systému větrání obytných prostor bez filtrů se v jeho potrubním systému usazuje prach. Usazený prach zvyšuje odpor kladený proudícímu vzduchu.
Před vyjmutím filtru z kuchyňského ventilu odpadního vzduchu vytáhněte zástrčku větracího zařízení ze zásuvky.

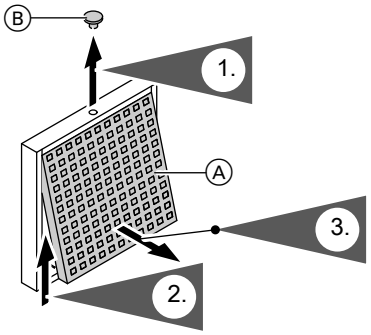

Obr. 11

Ⓐ Filtry mastnoty
Ⓑ Pojistná zátka

Vyperte filtr Ⓐ ve vodě a mycím prostředku nebo v myčce na nádobí. Před opětovným vložením filtr mastnoty Ⓐ vysušte.

Čištění nebo výměna filtrů

Objeví-li se na displeji dálkového ovládání hlášení **„Filtry“**, jsou filtry ve vašem větracím zařízení a (resp. nebo) ve ventilech odpadního vzduchu znečištěné.

Čištění filtrů

Při **mírném** znečištění vyčistěte filtry vysavačem.

Výměna filtrů

Filtry je třeba vyměnit, nastane-li **některá** z následujících podmínek:
- filtry jsou **silně** znečištěné,
- filtry byly již jednou čištěny,
- od poslední výměny filtrů uplynul již více než 1 rok.

Znečištěné filtry můžete vyhodit do domovního odpadu.

Filtry ve větracím zařízení

⚠ **Nebezpečí**
Za pravými dvířky skříně jsou umístěny elektrické přípojky větracího zařízení. Při styku se součástmi, jež jsou pod napětím, může dojít k nebezpečným úrazům elektrickým proudem.
Neotvírejte pravá dvířka skříně.

! **Pozor**
Usazování prachu v zařízení může způsobovat závady.
Před otevřením větracího zařízení vytáhněte síťovou zástrčku.

Otevření větracího zařízení

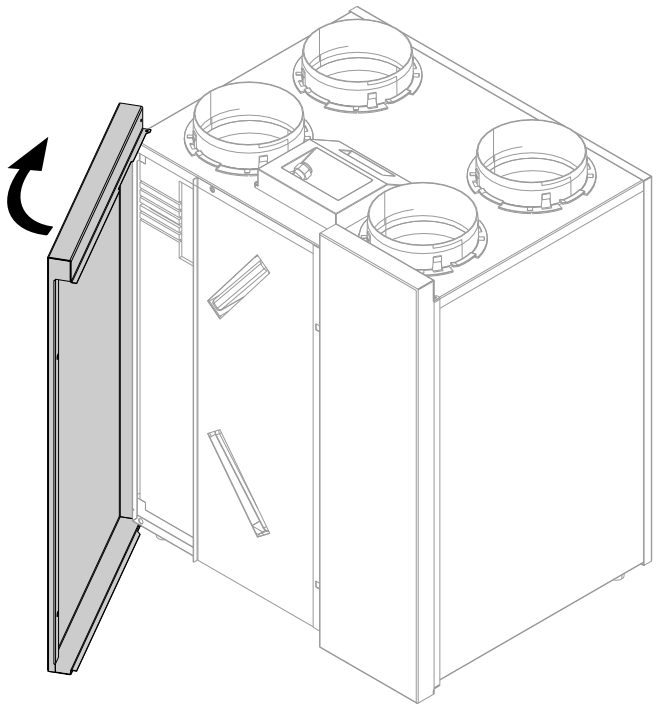

Obr. 12

Čištění resp. výměna filtrů

Upozornění
Před *vytažením filtrů si zapamatujte jejich polohu. V případě potřeby si na ně vhodným psacím náčiním udělejte značku.*

Čištění nebo výměna filtrů (pokračování)

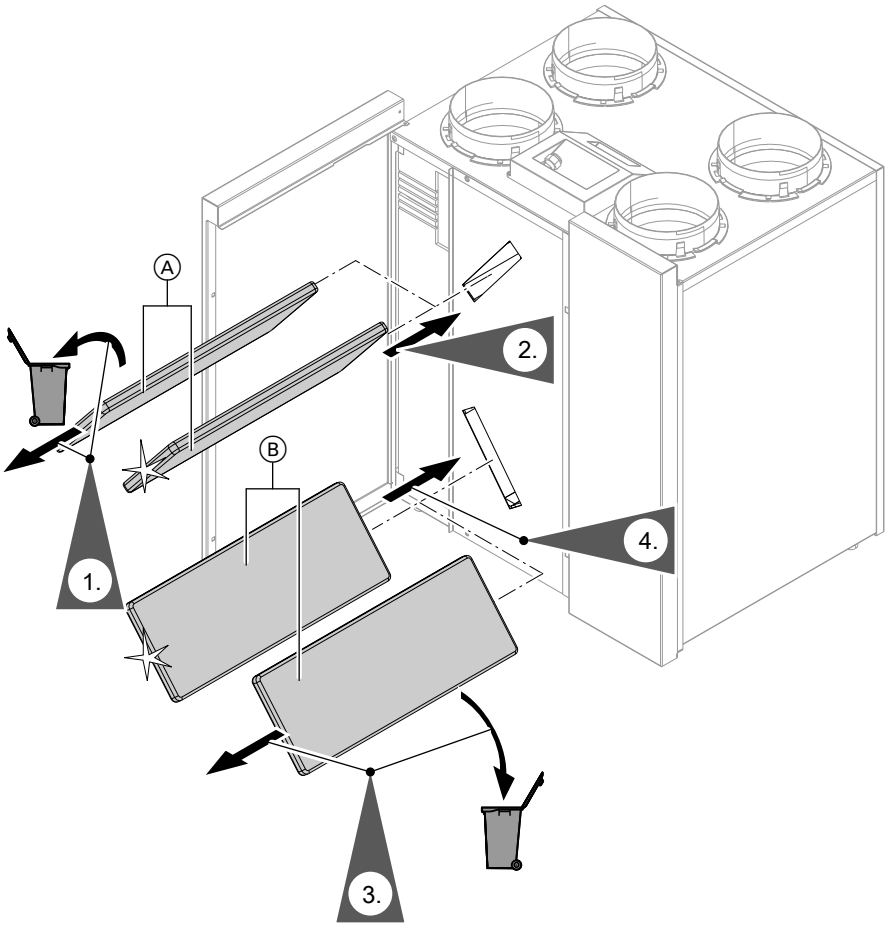

Obr. 13

Ⓐ Filtry odpadního vzduchu
Ⓑ Filtry venkovního vzduchu

Filtry ve ventilech odpadního vzduchu

! **Pozor**
Při provozu systému větrání obytných prostor bez filtrů se v jeho potrubním systému usazuje prach. Usazený prach zvyšuje odpor kladený proudícímu vzduchu.
Před vyšroubováním ventilů odpadního vzduchu vytáhněte zástrčku větracího zařízení ze zásuvky.

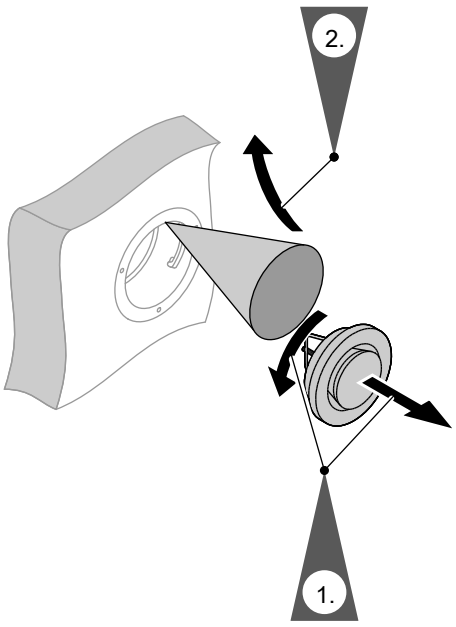

Obr. 14

Čištění nebo výměna filtrů (pokračování)

Vynulování hlášení o nutnosti údržby filtrů

1. Po výměně filtrů zasuňte zástrčku větracího zařízení do elektrické zásuvky.

> **!** **Pozor**
> Usazování prachu ve větracím zařízení může způsobovat závady.
> Nezapínejte zařízení bez filtru venkovního a odpadního vzduchu.

2. Vynulujte hlášení o nutnosti výměny filtrů.

Hlavní nabídka
1. **„Nabídka Servis“**
2. **„Vynulovat filtry“**
3. **„Potvrdit“**
4. K opuštění nabídky zvolte **„Zpět“** nebo stiskněte ⮌.

Přehled hlavní nabídky

„Hlavní nabídka“			
„Nabídka Servis“			
	„Vynulovat filtry“, viz strana 28		
	„Vynulovat chyby“, viz strana 22		
	„Přehled chyb“, viz strana 22		
„Nastavení ovládání“			
	„Čas“, viz strana 19		
	„Datum“, viz strana 19		
	„Volba programu“, viz strana 11		
	„Periody“, viz strana 11		
		„P1: týden“	
		„P2: týden/víkend“	
		„P3: den“	
	„Jazyk“, viz strana 19		
„Nastavení zařízení“			
	„Krok nastav.č.“, viz strana 15		
		„Průtok vzd. 0“	Nepřestavovat!
		„Průtok vzd. 1“	
		„Průtok vzd. 2“	
		„Průtok vzd. 3“	
		„Tepl. obtoku“	
		„Hyst. obtoku“	
		„Režim obtoku“	
		„ZH+WRG“	Nepřestavovat!
		„Vyr.tlak.nevyr.“	
		„Tok vyr.tlak.nevyr.“	
		„Ext.předehř.reg.“	
		„Tepl. dohřív. reg.“	Nepřestavovat!
		„V1 režim“	
		„V1 Vmin“	
		„V1 Vmax“	Nepřestavovat!
		„CN1 připojeno“	Nepřestavovat!
		„CN1 zóna přiv.vzd.“	Nepřestavovat!
		„CN1 režim odp.vzd.“	Nepřestavovat!
		„V2 režim“	
		„V2 Vmin“	
		„V2 Vmax“	Nepřestavovat!
		„CN2 připojeno“	Nepřestavovat!
		„CN2 režim přiv.vzd.“	Nepřestavovat!
		„CN2 režim odp.vzd.“	Nepřestavovat!
		„EWT zap/vyp“	
		„EWT tepl. min“	
		„EWT tepl. max“	
		„RHT čidlo“	Nepřestavovat!
		„RHT jemnost“	Nepřestavovat!

Přehled hlavní nabídky (pokračování)

„Info nabídka instal.“, viz strana 21

Vysvětlení odborných výrazů

3-cestná přepínací klapka

Viz „Zemní výměník tepla“.

Odpadní vzduch

Spotřebovaný vzduch, jenž je odváděn z místností.

Teplota odpadního vzduchu

Teplota vzduchu odváděného z místností. Tato teplota odpovídá přibližně teplotě místností.
Překročí-li teplota odpadního vzduchu nastavenou požadovanou hodnotu, otevře se obtok.

Další podmínky: Viz „Obtok“.

Požadovaná teplota odpadního vzduchu

Viz „Obtok“.

Rozdíl teplot odpadního vzduchu

Při poklesu teploty odpadního vzduchu pod požadovanou hodnotu o nastavený rozdíl se do té doby aktivní obtok automaticky uzavře.

Venkovní vzduch

Čerstvý vzduch, jenž je systémem větrání obytných prostor nasáván z okolního prostředí.

Teplota venkovního vzduchu

Teplota čerstvého vzduchu přiváděného zvenčí do budovy.
Je-li teplota venkovního vzduchu nižší než teplota odpadního vzduchu, obtok se otevře.

Další podmínky: Viz „Obtok“.

Obtok

Systém Vitovent 300-W je vybaven vestavěnou teplotně řízenou obtokovou klapkou s motorovým pohonem.
Touto obtokovou klapkou přepíná větrací zařízení mezi větráním obytných prostor s tzv. rekuperací tepla a větráním bez ní.

5793 839 CZ

Vysvětlení odborných výrazů (pokračování)

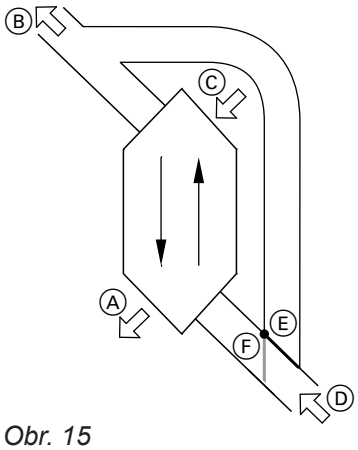

Obr. 15

Ⓐ Odváděný vzduch
Ⓑ Přiváděný vzduch
(např. pro ložnici, dětský a obývací pokoj)
Ⓒ Odpadní vzduch
(např. z kuchyně, koupelny a WC)
Ⓓ Venkovní vzduch
Ⓔ Obtok je uzavřený: větrání s rekuperací tepla
Ⓕ Obtok je aktivní: Větrání bez rekuperace tepla

Obtok lze přepínat buďto ručně, nebo se dá zapnout automatické přepínání. Automatické přepínání závisí na teplotě odpadního a venkovního vzduchu (viz str. 16).

Větrání s rekuperací tepla (obtok je uzavřený)

Pomocí výměníku tepla ve větracím zařízení je přiváděný vzduch předehříván teplem z odpadního vzduchu, aniž by při tom oba vzduchové proudy přicházely do přímého styku. Obtok se při tom nachází v poloze Ⓔ (obtok je uzavřený).

V porovnání s větráním okny zde dochází jen k velmi nepatrné ztrátě tepelné energie. V topném období proto udržujte okna a dveře zavřené. To platí i pro dveře do vedlejších místností a do sklepa, které nejsou zahrnuty do systému větrání bytu.

Obtok je uzavřen, je-li splněna **kterákoli** z následujících podmínek:
- venku je **tepleji** než uvnitř (tj. teplota venkovního vzduchu je vyšší než teplota odpadního vzduchu),
- teplota odpadního vzduchu poklesla pod požadovanou teplotu odpadního vzduchu o více než o zadaný rozdíl teplot odpadního vzduchu,
- venku je chladněji než 10 °C (tj. teplota venkovního vzduchu je nižší než 10 °C).

Větrání bez rekuperace tepla (obtok je aktivní)

Venkovní vzduch je veden zcela mimo výměník tepla a přes filtr venkovního vzduchu přiváděn do místností. Obtok se v tomto případě nachází v poloze Ⓕ (obtok je aktivní).
Tímto způsobem jsou místnosti pasivně ochlazovány studenějším vzduchem zvenku, například v chladných letních nocích. Toto pasivní chlazení nedosahuje účinnosti chlazení aktivního, například pomocí klimatizačního zařízení.

Obtok je aktivní (otevřený), jsou-li splněny **všechny** následující podmínky:
- venku je **chladněji** než uvnitř (tj. teplota venkovního vzduchu je nižší než teplota odpadního vzduchu),
- teplota odpadního vzduchu je **vyšší** než požadovaná teplota odpadního vzduchu,
- venku je **tepleji** než 10 °C (tj. teplota venkovního vzduchu je vyšší než 10 °C).

Funkce obtoku

Viz „Obtok“.

Čidlo CO_2/vlhkosti

Čidlo k měření koncentrace oxidu uhličitého a vlhkosti vzduchu. Toto čidlo se připojuje k větracímu zařízení.

Viz „Koncentrace oxidu uhličitého“ a „Vlhkost vzduchu“.

Koncentrace CO_2

Viz „Koncentrace oxidu uhličitého“.

Vysvětlení odborných výrazů (pokračování)

Tlaková nevyrovnanost

Při tzv. tlakové nevyrovnanosti (disbalanci) se objemový tok přiváděného vzduchu liší od objemového toku vzduchu odpadního. Ve velmi dobře utěsněných budovách, například pasivních domech, pak v místnostech vzniká buďto podtlak, nebo přetlak. Při podtlaku se okna a dveře samovolně otvírají prudce dokořán, při přetlaku se snadno přibouchávají.

K vyrovnání případné tlakové nevyrovnanosti je třeba objemový tok přiváděného vzduchu oproti objemovému toku odpadního vzduchu trvale zvýšit nebo snížit.

Zemní výměník tepla

Pomocí zemního výměníku tepla se venkovní vzduch dá v zimě předehřívat a v létě ochlazovat v zemi, aniž by při tom vzduch se zemí přicházel do přímého styku. Zemní výměníky tepla se skládají z potrubního systému uloženého v zemi a napojeného na hrdlo venkovního vzduchu větracího zařízení.
U systémů s 3-cestnou přepínací klapkou je venkovní vzduch veden buďto potrubním systémem zemního výměníku tepla, nebo jiným potrubím přímo do větracího zařízení. 3-cestná přepínací klapka je ovládána větracím zařízením v závislosti na teplotě venkovního vzduchu.

Teplota venkovního vzduchu
- Vysoká:
  venkovní vzduch je **k ochlazení** veden zemním výměníkem tepla.
- Střední:
  chlazení ani předehřívání není nutné. Venkovní vzduch **není** veden zemním výměníkem tepla.
- Nízká:
  venkovní vzduch je **k předehřívání** veden zemním výměníkem tepla.

Externí elektrický předehřívací registr

Viz „Předehřívací registr“.

Větrání okny

Větrání obytných prostor domu při otevřených oknech. Při tomto způsobu větrání uniká značná část tepelné energie do okolí.

Při stálém provozu systému větrání obytných prostor není větrání okny nutné.

Čidlo vlhkosti

Viz „Vlhkost vzduchu“.

Odváděný vzduch

Vzduch odváděný systémem větrání obytných prostor do volného prostranství. Při uzavřeném obtoku je odváděnému vzduchu většina tepelné energie odebírána ve výměníku tepla za účelem předehřívání venkovního vzduchu.

Ochrana před mrazem

U větrání obytných prostor s rekuperací tepla je odpadní vzduch ochlazován ve výměníku tepla. Tím vzniká vodní kondenzát. Aby tento vodní kondenzát nezamrzal, je nasávaný venkovní vzduch při nízkých venkovních teplotách automaticky předehříván. Za tímto účelem je větrací zařízení vybaveno vestavěným elektrickým předehřívacím registrem.

Pokud výkon tohoto vestavěného předehřívacího registru k zamezení tvorby námrazy na výměníku tepla nepostačuje, je navíc objemový tok nasávaného venkovního vzduchu snížen. Větrání se případně vypne.

5793 839 CZ

Vysvětlení odborných výrazů (pokračování)

Další předehřívací registr (dodává se jako příslušenství), vestavěný do potrubí venkovního vzduchu, zajišťuje i při teplotách nižších než cca –10 °C požadovaný objemový tok vzduchu. Pro pasivní domy doporučujeme k předehřívání venkovního vzduchu použít zemní výměník tepla (ze strany stavby).

Základní větrání

Stupeň větrání s pevně nastaveným minimálním objemovým tokem vzduchu 50 m^3/h (Stupeň větrání 0, ▁).

Tento stupeň větrání nastavujte jen tehdy, tvoří-li se v budově jen málo pachů a vlhkosti, například když se v ní nezdržují **žádné** osoby.

Intenzivní větrání

Stupeň větrání s nastaveným maximálním objemovým tokem vzduchu (Stupeň větrání 3, ▃).

Tento stupeň větrání nastavujte při zvýšené tvorbě pachů nebo vlhkosti, například při vaření.

Koncentrace oxidu uhličitého

Kvalita vzduchu v místnostech klesá se stoupající koncentrací oxidu uhličitého (CO_2).

Koncentraci oxidu uhličitého v budově lze kontrolovat čidlem CO_2/vlhkosti (dodává se jako příslušenství). V případě příliš vysoké koncentrace oxidu uhličitého se automaticky zvýší nastavený objemový tok vzduchu. Špatný (vydýchaný) vzduch je pak rychle odveden z budovy ven.

Kontrolované větrání obytných prostor

Viz „Systém větrání obytných prostor“.

Hlídač tlaku vzduchu

Hlídač tlaku vzduchu je zařízení ke kontrole tlaku vzduchu v místnosti. V případě podtlaku hlídač větrací zařízení automaticky vypne. Jinak se může stát, že do místnosti proniknou jedovaté zplodiny z ohniště závislého na vzduchu v místnosti, například z krbových kamen.

Instalace hlídače tlaku vzduchu je povinná ve všech místnostech, ve kterých je v činnosti ohniště závislé na vzduchu v místnosti.

Vlhkost vzduchu

Obsah vodních par ve vzduchu v místnosti. V případě trvale vysoké vlhkosti vzduchu hrozí nebezpečí tvorby plísní.

Vlhkost vzduchu v budově lze kontrolovat čidlem CO_2/vlhkosti (dodává se jako příslušenství). V případě příliš vysoké vlhkosti se automaticky zvýší nastavený objemový tok vzduchu. Nadměrně vlhký vzduch je pak rychle odveden z budovy ven.

Stupeň větrání

Volbou určitého stupně větrání se nastaví určitý, stálý objemový tok vzduchu.

5793 839 CZ

Vysvětlení odborných výrazů (pokračování)

Objemový tok vzduchu

Množství vzduchu dopravené systémem větrání obytných prostor za jednu hodinu. Objemový tok vzduchu se udává v metrech krychlových za hodinu (m^3/h).

- Aby ve vašich místnostech nedocházelo ani k podtlaku, ani k přetlaku, musí množství vzduchu přiváděné do budovy (objemový tok přiváděného vzduchu) být přesně stejné jako množství vzduchu z budovy odváděné (objemový tok odpadního vzduchu).
- Objemové toky vzduchu, které je pro různé stupně větrání třeba nastavit, jsou závislé na různých činitelích. Těmito činiteli jsou stavební podmínky potrubního systému, velikost a počet místností a počet obyvatel domu.
  Vaše topenářská resp. vzduchotechnická firma provedla výpočet potřebných objemových toků (proudícího množství) vzduchu a při uvedení do provozu je nastavila (viz str. 15).

Upozornění
Je-li k vašemu větracímu zařízení připojeno čidlo CO_2/vlhkosti vzduchu, je proud vzduchu automaticky přizpůsobován naměřené koncentraci CO_2 a vlhkosti.

Standardní větrání

Stupeň větrání s nastaveným normálním objemovým tokem vzduchu (Stupeň větrání 2, ▟).

Tento stupeň větrání nastavte při průměrně velké tvorbě pachů a vlhkosti, například zdržuje-li se v domě více osob.

Perioda

Časový úsek v časovém programu. Pro každou periodu stanovte dobu jejího zahájení a požadovaný stupeň větrání. Časový program se skládá z period následujících bezprostředně po sobě.

Redukované větrání

Stupeň větrání s nastaveným zmenšeným objemovým tokem vzduchu (Stupeň větrání 1, ▟).

Tento stupeň větrání nastavte při malé tvorbě pachů a vlhkosti, například zdržuje-li se v domě málo osob.

Předehřívací registr

Aby se na výměníku tepla netvořila při nízkých teplotách námraza, je možné přiváděný venkovní vzduch předehřívat elektrickým předehřívacím registrem. Systém Vitovent 300-W je vybaven vestavěným elektrickým předehřívacím registrem. Další, externí předehřívací registr k montáži do potrubí venkovního vzduchu lze objednat jako příslušenství.

Viz „Ochrana před mrazem“.

Rekuperace tepla

Viz „Větrání s rekuperací tepla“.

Vysvětlení odborných výrazů (pokračování)

Výměník tepla

Centrální konstrukční jednotka větracího zařízení, v níž je chladnější vzduch přiváděný zvenčí předehříván teplem z odpadního vzduchu. Oba vzduchové proudy při tom nepřicházejí do přímého styku.

Systém větrání obytných prostor

Pomocí systému větrání obytných prostor mohou být vaše místnosti trvale zásobovány čerstvým vzduchem a odvětrávány. Systém větrání obytných prostor se skládá z centrálního větracího zařízení, potrubního systému a ventilů přiváděného a odpadního vzduchu. Potrubní systém tvoří trubky, ploché kanály, odbočovací trubky a tlumiče hluku.

Potrubním systémem přiváděného vzduchu je do obývacích pokojů a ložnic přiváděn čerstvý vzduch. Spotřebovaný vzduch je z místností, kde se tvoří vlhkost a pachy (např. kuchyně, koupelny, WC) odváděn potrubním systémem odpadního vzduchu. Přiváděný venkovní vzduch je filtrován. Jako příslušenství lze objednat rovněž speciální jemný filtr.

Časový program

V časových programech si stanovíte, který stupeň větrání bude běžet v kterém časovém úseku (periodě). Časové programy mohou být různé pro každý den v týdnu.

Přiváděný vzduch

Filtrovaný čerstvý vzduch, který je přiváděn do obytných místností. Při zavřeném obtoku je přiváděný vzduch předehříván ve výměníku tepla.

5793 839 CZ

Seznam hesel

Č
Časové programy 11
Časový program 35
– Nastavení 11, 12
– Volba 11
Čerstvý vzduch 30
Čidlo CO2 17
Čidlo vlhkosti 17
Čištění 25
– Filtry 25
– Kuchyňský ventil odpadního vzduchu 25
– Skříň 25
– Ventily přiváděného a odpadního vzduchu 25
Čištění filtrů 6, 25, 26
– Kuchyňský ventil odpadního vzduchu 25
– Větrací zařízení 26
Čištění filtrů odpadního vzduchu 25
Čištění filtrů venkovního vzduchu 25
Čištění kuchyňského ventilu odpadního vzduchu 25
Čištění skříně 25
Čištění ventilů odpadního vzduchu 25
Čištění ventilů přiváděného vzduchu 25

D
Dálkové ovládání 7
Datum 6
Denní čas 6
Doporučené stupně větrání 6
Dotazování
– Hlášení poruch 21
– Hodnoty nastavení 21
– Informace 21
– Naměřené objemové toky vzduchu 21
– Nastavené objemové toky vzduchu 21
– Obtok 21
– Ochrana před mrazem 21
– Provozní stavy 21
– Tlaky 21
Dotazování na hlášení 21
Dotazování na hodnoty nastavení 21
Dotazování na informace 21
Dotazování na naměřené hodnoty 21
Dotazování na provozní stavy 21
Dovolená 6

E
Elektrický předehřívací registr 17, 34

F
Filtr venkovního vzduchu 35
Filtry 24
Funkce obtoku 31
Funkce ochrany před mrazem 32

G
Glosář 30

H
Hlášení 21
– Vymazání 22
– Zobrazení 22
Hlášení o nutnosti údržby filtrů 28
Hlavní nabídka 9, 29
Hlídač tlaku vzduchu 33

I
Indikace poruch 23
Indikátor výměny filtrů 8
Intenzivní větrání 33
Interval výměny filtrů 26

J
Jemný filtr 35

K
Komfort (několik užitečných rad) 6
Koncentrace oxidu uhličitého 31, 33
Kontrolované větrání obytných prostor 33
Krbová kamna 33

L
Letní obtok 30

N
Nabídka
– Struktura 29
– Základní nabídka 8
Nastavení
– Datum 19
– Funkce obtoku 16
– Jazyk 19
– Objemové toky vzduchu 15
– Periody časových programů 11, 12
– Rozdíl teplot odpadního vzduchu 16
– Teplota odpadního vzduchu 16
Nastavení funkce obtoku 16
Nastavení jazyka 19
Nastavení kalendářního data 19
Nastavení zařízení 15
Nastavení z výroby 6
Nastavovací knoflík 7
Několik užitečných rad
– Komfort 6
– Úspora energie 6
Nepřítomnost 6

O
Objemové toky vzduchu 34
– Nastavení 15
– Nastavení z výroby 15
Obnovení původního nastavení obsluhy 19
Obnovení původního nastavení zařízení 20
Obnovení původního nastavení z výroby 19

5793 839 CZ

Seznam hesel (pokračování)

Obtok 30, 31
– Dotazování na polohu 21
– Nastavení funkce 16
– Nastavení rozdílu teplot 16
– Nastavení teploty 16
Obtoková klapka 16
Odpadní vzduch 30
Odstranění poruchy 23
Odváděný vzduch 32
Osvětlení pozadí 7
Ovládací prvky 7

P
Pasivní dům 24
Pasivní chlazení 31
Perioda 34
– Aktivování 12
– Deaktivování 13
– Nastavení 11, 12
– Přidání 12
– Vymazání 13
Poruchy 21
Potrubní systém 35
Použití 5
Požadovaná teplota odpadního vzduchu 30
Prázdniny 6
Průběh obsluhy 9
První uvedení do provozu 5
Předběžné nastavení 6
Předehřívací registr 17, 32, 34
– Externí 32
Přehled hlavní nabídky 29
Přehled poruch
– Vymazání 22
– Zobrazení 22
Přepínací klapka pro zemní výměník tepla 17
Přípustné teploty prostředí 5
Přiváděný vzduch 35

R
Redukované větrání 34
Rekuperace tepla 30, 31, 34
Reset 19
Rozdíl teplot odpadního vzduchu 16, 30
Ruční provoz 7, 14

S
Síťová zástrčka 10
Spotřebovaný vzduch 30
Standardní větrání 34
Stav při dodání 6
Stupeň větrání 33
– Trvalá změna 14
– Změna na přechodnou dobu 8
Stupně větrání 6
– Dotazování 21
– Nastavení z výroby 15
Symboly
– Provozní stavy 7
– Stupně větrání 7
Systém větrání obytných prostor 35
– Vypnutí 10
– Zapnutí 10

T
Teplota odpadního vzduchu 16, 30
Teplota venkovního vzduchu 30
Teploty prostředí 5
Tlaková nevyrovnanost 16, 17, 32
Tlumič hluku 35

U
Údržba 25
Úrovně obsluhy 7
Usazování prachu 25, 26, 27, 28
Úspora energie (několik užitečných rad) 6
Uvedení do provozu 5, 10

V
Venkovní vzduch 30
Ventilátor je zapnutý 7
Ventil odpadního vzduchu 35
Ventil přiváděného vzduchu 35
Větrací zařízení 35
– Čištění 25
– Vypnutí 10
– Zapnutí 10
Větrání
– Bez rekuperace tepla 31
– s rekuperací tepla 31
– S rekuperací tepla 31
Větrání obytných prostor 33
Větrání okny 32
Vlhkost vzduchu 33
Výměna filtrů 7, 10, 25, 26
– Ventily odpadního vzduchu 26
– Větrací zařízení 26
Výměna vzduchu
– Příliš malá 23
– Příliš velká 23
Výměník tepla 31, 35
Výpadek proudu 6
Vysvětlení odborných výrazů 30

Z
Základní nabídka 8
Základní větrání 33
Zásuvka 10
Zemní výměník tepla 17, 32, 33
Zimní/letní čas 6
Zobrazení
– Filtry 24
– Porucha 23
Zobrazení hlášení 23
Zobrazení informací 7
Zobrazení poruchy 7
Zobrazení připojení 7
Způsoby obsluhy zařízení 9

5793 839 CZ

5793 839 CZ

Váš kontaktní podnik

Při případných dotazech nebo při požadavku provedení údržby a oprav na Vašem zařízení se prosím obracejte na Váš odborný servis. Odborný servis ve Vaší blízkosti naleznete například na našich webových stránkách www.viessmann.com.

Viessmann, spol. s r.o.
Chrášťany 189
252 19 Rudná
tel.: 257 090 900
fax: 257 950 306
www.viessmann.com

5793 839 CZ
Technické změny vyhrazeny!