Návod k obsluze

pro provozovatele zařízení

Systém větrání obytných prostor s rekuperací tepla

VITOVENT 300-W
VITOVENT 300-C



5776376 CZ 7/2017

Prosím uschovat!

Pro vaši bezpečnost

⚠ Dodržujte prosím přesně tyto bezpečnostní pokyny, zabráníte tak újmě na zdraví a škodám na majetku.

Vysvětlení bezpečnostních pokynů

⚠ **Nebezpečí**
Tato značka varuje před úrazem.

! **Pozor**
Tato značka varuje před věcnými škodami a škodami na životním prostředí.

Upozornění
Údaje uvedené slovem „Upozornění“ obsahují doplňkové informace.

Cílová skupina

Tento návod k použití je určen osobám obsluhujícím zařízení.
Obsluha tohoto zařízení je dovolena i dětem od 8 let a osobám se sníženými fyzickými, smyslovými či mentálními schopnostmi nebo s nedostatečnými zkušenostmi a vědomostmi, pokud tyto osoby jsou pod dohledem nebo byly instruovány o způsobech bezpečné obsluhy a jsou si vědomy možných nebezpečí spojených s provozem zařízení.

! **Pozor**
Děti musejí být v blízkosti zařízení pod dohledem.
- Zařízení není určeno dětem ke hraní.
- Čištění a údržba ze strany uživatele jsou dětem bez dohledu dospělých zakázány.

Připojení přístroje

- Připojení přístroje a jeho uvedení do provozu smějí provádět jen oprávnění odborníci.
- Dodržujte předepsané podmínky pro elektrické připojení.
- Jakékoli změny stávající instalace smějí provádět jen autorizovaní a kvalifikovaní odborníci.

⚠ **Nebezpečí**
Neodborně provedené práce na zařízení mohou způsobit životu nebezpečné úrazy.
Elektroinstalační práce smějí provádět pouze odborní elektrikáři.

Práce na přístroji

- Nastavování a práce na přístroji jsou dovoleny pouze podle závazných údajů uvedených v tomto návodu k použití.
  Další práce na přístroji smějí provádět jen oprávnění odborníci.
- Zařízení neotvírejte.
- Kryty nesnímejte.
- Přídavné součásti nebo instalované příslušenství neměňte ani neodstraňujte.
- Potrubí neodpojujte ani nedotahujte.

⚠ **Nebezpečí**
Horké povrchy mohou způsobit popáleniny.
- Zařízení neotvírejte.
- Nedotýkejte se horkých povrchů neizolovaných trubek a armatur.

Chování při požáru

⚠ **Nebezpečí**
Při požáru hrozí nebezpečí popálení.
- Vypněte zařízení.
- Použijte jen přezkoušený hasicí přístroj požární třídy ABC.

5776376

Pro vaši bezpečnost (pokračování)

Požadavky na místo instalace

⚠ **Nebezpečí**
Lehce zápalné kapaliny a materiály (např. benzín, rozpouštědla a čisticí prostředky, barvy nebo papír) mohou způsobit vznícení a požáry. Takové látky neskladujte a nepoužívejte v kotelně ani v bezprostřední blízkosti topného zařízení.

! **Pozor**
Nepřípustné okolní podmínky mohou způsobit poškození zařízení a ohrozit jeho bezpečný provoz.

- Dodržujte přípustné teploty prostředí podle údajů tohoto návodu k použití.
- **Pro zařízení určené k provozu uvnitř budovy platí:**
  - vzduch nesmí být znečištěn halogenovými uhlovodíky (obsaženými např. v barvách, rozpouštědlech a čisticích prostředcích),
  - nedopusťte trvale vysokou vlhkost vzduchu (např. v důsledku neustálého sušení prádla).

Přídavné součásti, náhradní díly a díly podléhající opotřebení

! **Pozor**
Součásti, jež nebyly se zařízením odzkoušeny, je mohou poškodit nebo nepříznivě ovlivnit jeho funkce.
Montáž nebo výměnu přenechte výhradně specializované topenářské firmě.

5776376

Obsah

1. Úvodní informace

Symboly 6
Stanovený rozsah použití 6
- Použití v pasivních domech 6

První uvedení do provozu 7
- Přípustné teploty prostředí 7

Odborné výrazy 7
Vaše zařízení je přednastaveno 7
Několik užitečných rad k úspoře energie 7
Několik užitečných rad pro vyšší komfort 8
Doporučené stupně větrání 8

2. Obsluha

Ovládací panel 9
- Symboly 9

Základní nabídka 10
Hlavní nabídka 10
Způsoby obsluhy zařízení 11
Bezdrátový ovládací spínač (příslušenství) 11

3. Zapínání a vypínání

Zapnutí systému větrání obytných prostor 12
Vypnutí systému větrání obytných prostor 12

4. Časové programy 13

5. Ruční provoz

Trvalá změna stupně větrání 16
Změna stupně větrání na přechodnou dobu 16
- O ovládacím panelu 16
- O bezdrátovém ovládacím spínači (příslušenství) 16

6. Nastavení zařízení 18

7. Další nastavení

Nastavení času 22
Nastavení data 22
Nastavení jazyka 22
Obnovení původního nastavení z výroby 22
- Obnovení původního nastavení obsluhy 22
- Obnovení původního nastavení zařízení 23

8. Dotazování

Dotazování na informace 24
- Dotazování na hodnoty nastavení a provozní stavy 24
- Dotazování na naměřené hodnoty 24

Dotazování na hlášení 24

9. Co je třeba dělat?

Příliš malá výměna vzduchu 26
Příliš velká výměna vzduchu 26
„🔧“ a „E...“ se zobrazí 26
Na displeji se zobrazilo hlášení „Filtry“ 27
Dveře a okna se dají těžce otvírat 27
Dveře a okna se otvírají prudce dokořán 27
Bezdrátový ovládací spínač nevysílá signál 27

10. Preventivní údržba

Čištění 28
Čištění nebo výměna filtrů 28
- Filtry ve větracím zařízení 28
- Vynulování hlášení o nutnosti údržby filtrů 33

Výměna baterie v bezdrátovém ovládacím spínači 34

11. Příloha

Přehled hlavní nabídky 36
Vysvětlení odborných výrazů 37
- 3-cestná přepínací klapka 37
- Odpadní vzduch 37
- Teplota odpadního vzduchu 37

5776376

Obsah (pokračování)

- Požadovaná teplota odpadního vzduchu 37
- Rozdíl teplot odpadního vzduchu 37
- Venkovní vzduch 37
- Teplota venkovního vzduchu 37
- Obtok 37
- Funkce obtoku 38
- CO_2-/čidlo vlhkosti 38
- Koncentrace CO_2 38
- Tlaková nevyrovnanost 39
- Zemní výměník tepla 39
- Externí elektrický předehřívací registr 39
- Větrání okny 39
- Čidlo vlhkosti 39
- Odváděný vzduch 39
- Ochrana před mrazem 39
- Základní větrání 40
- Intenzivní větrání 40
- Koncentrace oxidu uhličitého 40
- Kontrolované větrání obytných prostor 40
- Hlídač tlaku vzduchu 40
- Vlhkost vzduchu 40
- Stupeň větrání 40
- Objemový tok vzduchu 41
- Standardní větrání 41
- Perioda 41
- Redukované větrání 41
- Předehřívací registr 41
- Rekuperace tepla 41
- Výměník tepla 42
- Systém větrání obytných prostor 42
- Časový program 42
- Přiváděný vzduch 42

Upozornění k likvidaci 42

- Likvidace obalu 42
- Definitivní odstavení z provozu a likvidace 42

12. Seznam hesel 43

Symboly

Symbol	Význam
	Odkaz na jiný dokument s podrobnými informacemi
	Pracovní krok ve vyobrazeních: Číslování odpovídá pořadí kroků pracovního procesu.
	Výstraha před věcnými škodami a škodami na životním prostředí
	Prostor vedoucí napětí
	Obzvláště dodržovat.
	▪ Součástka musí slyšitelně zapadnout. nebo ▪ Akustický signál
	▪ Nasaďte novou součástku. nebo ▪ Ve spojení s nástrojem: Vyčistěte topnou plochu.
	Součástku odborně zlikvidujte.
	Součástku odevzdejte na vhodném sběrném místě. Součástku **nelikvidujte** v domovním odpadu.

Stanovený rozsah použití

Přístroj se smí podle zamýšleného používání instalovat a provozovat ve větracích systémech dle DIN 1946-6 se zohledněním příslušných montážních, servisních návodů a návodu k použití. Je plánovaný výhradně pro kontrolované větrání bytu.

Použití ve shodě s ustanovením předpokládá, že byla provedena pevná instalace ve spojení se schválenými součástmi specifickými pro zařízení.

Komerční nebo průmyslové použití k jinému účelu než pro větrání bytu platí jako použití odporující stanovenému účelu použití.

Použití přesahující tento rámec musí být výrobcem schváleno případ od případu.

Nesprávné použití přístroje resp. neodborná obsluha (např. otevřením přístroje provozovatelem zařízení) je zakázáno a vede k vyloučení ze záruky. Nesprávné použití je také tehdy, pokud jsou součásti větracího systému pozměněny v jejich funkci ve shodě s ustanovením.

Upozornění
Zařízení je určeno výhradně pro použití v domácnostech, tzn., že přístroj mohou bezpečně obsluhovat i nezaškolené osoby.

Použití v pasivních domech

Systémy Vitovent 300-W a Vitovent 300-C splňují požadavky pro použití v pasivním domě.

První uvedení do provozu

První uvedení do provozu a přizpůsobení systému větrání místním a stavebním podmínkám, jakož i poučení o správné obsluze, musí provést specializovaná topenářská, resp. vzduchotechnická firma.

Upozornění
V tomto návodu k použití jsou popsány i funkce, jež jsou k dispozici jen u některých větracích zařízení nebo v rámci příslušenství. Tyto funkce nejsou zvlášť označeny.
Při dotazech týkajících se rozsahu funkcí a příslušenství vašeho systému větrání obytných prostor se obraťte na specializovanou topenářskou, resp. vzduchotechnickou firmu.

Přípustné teploty prostředí

Zařízení smí být v provozu jen při teplotě na místě instalace od 2 do 35 °C.

Odborné výrazy

Pro lepší pochopení funkce vašeho systému větrání obytných prostor jsou některé odborné výrazy v textu vysvětleny podrobněji.
Tyto odborné výrazy jsou označeny takto:

Další informace najdete v kapitole „Vysvětlení odborných výrazů“ v příloze.

Vaše zařízení je přednastaveno

Váš systém větrání obytných prostor je přednastaven z výroby a tedy připraven k okamžitému provozu.

Stupně větrání
- Následující stupně větrání jsou přednastavené z výroby:

Časový úsek	Stupeň větrání	
22:00 až 07:00 hod.		Redukované větrání
07:00 až 08:00 hod.		Standardní větrání
08:00 až 17:00 hod.		Redukované větrání
17:00 až 22:00 hod.		Standardní větrání

Přepínání letního a zimního času
- Tato změna nastavení probíhá automaticky.

Datum a denní čas
- Nastavení kalendářního data a denního času (hodin) provedl váš topenář resp. vzduchotechnik.

Veškerá nastavení můžete podle vašeho přání kdykoliv individuálně změnit.

Výpadek proudu
Při výpadku proudu zůstanou všechna nastavení zachována.

Několik užitečných rad k úspoře energie

Krátkodobá nepřítomnost, například za účelem nákupu (viz str. 16):
- Nastavte přechodně nižší stupeň větrání, např. Základní větrání.

Prázdniny/dovolená (viz str. 16):
- Chystáte-li se odcestovat, nastavte v **„Ručním provozu“** na dobu své nepřítomnosti nižší stupeň větrání, např. Základní větrání.

Znečištěné filtry (viz str. 28)
- pravidelně čistěte filtry ve větracím zařízení a ve ventilech odpadního vzduchu, nebo filtry vyměňte.

5776376

Několik užitečných rad pro vyšší komfort

Zvýšená vlhkost vzduchu nebo zápach, například při vaření (viz str. 16)

- Nastavte přechodně vyšší stupeň větrání, např. ▟ Intenzivní větrání.

Doporučené stupně větrání

Nastavte ten či onen stupeň větrání podle momentální situace.

Stupeň větrání		Situace
▁	Základní větrání (s minimálním objemovým tokem vzduchu)	Prázdná budova, např. během dovolené
▂	Redukované větrání (se sníženým objemovým tokem vzduchu)	V budově je přítomno jen několik osob, např. od pondělka do pátku přes den
▃	Standardní větrání (s normálním objemovým tokem vzduchu)	Běžné užívání budovy více osobami
▟	Intenzivní větrání (s maximálním objemovým tokem vzduchu)	▪ Zvýšená tvorba výparů, např. při vaření ▪ Zvýšená vlhkost vzduchu, např. při sprchování ▪ Přítomnost většího počtu osob v budově, např. při oslavách apod.

Ovládací panel

Veškerá nastavení vašeho systému větrání obytných prostor se provádí centrálně na ovládacím panelu.

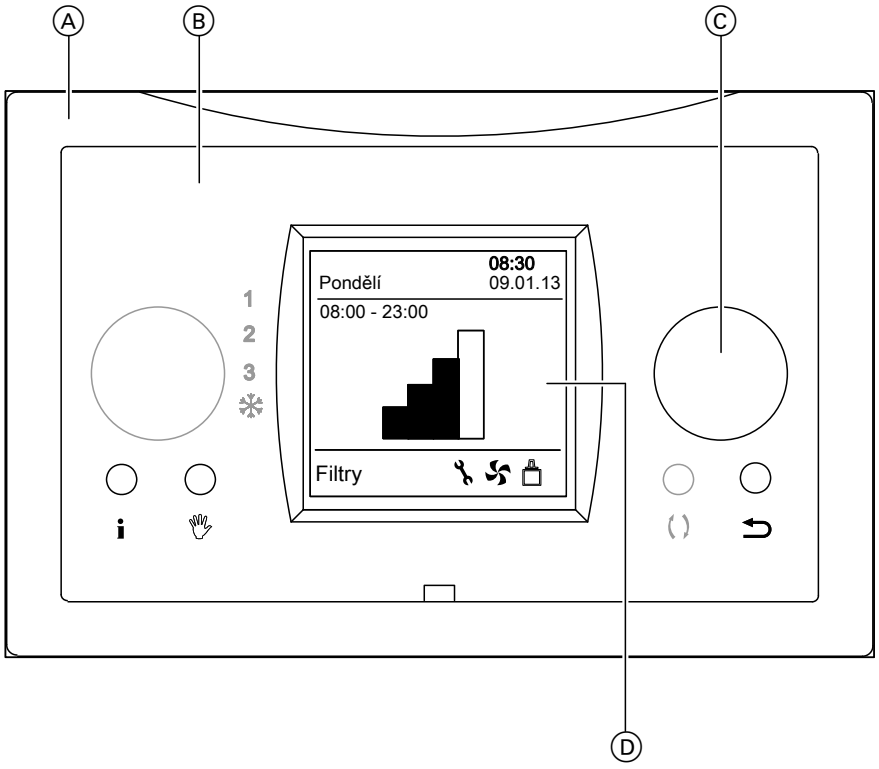

Obr. 1

Ⓐ Nástěnný držák

Ⓑ Ovládací panel

Ⓒ Nastavovací knoflík
- **Otáčení**:
  "Listování" v nabídkách nebo nastavování hodnot.
- **Stisknutí**:
  Potvrzení volby nebo uložení provedeného nastavení do paměti.

Ⓓ Displej z tekutých krystalů s osvětleným pozadím

⮌ V nabídce funkcí se vrátíte o jednu položku zpět, nebo započaté nastavení předčasně ukončíte.

( ) Bez funkce

Nastavíte **„Ruční provoz“** (viz strana 16).

i Zobrazení hodnot nastavení a provozních stavů vašeho systému větrání obytných prostor (viz str. 24).

K dispozici jsou **dvě úrovně obsluhy**:
- Základní nabídka (viz str. 10)
- Hlavní nabídka (viz str. 10)

Upozornění
Pokud jste několik minut neprovedli na obslužné jednotce žádné nastavení, vypne se osvětlení pozadí displeje.

Symboly

Další informace najdete v kapitole „Vysvětlení odborných výrazů“ v příloze.

Některé symboly nejsou zobrazovány neustále, ale v závislosti na provedeném nastavení a momentálním provozním stavu.

Stupně větrání

Základní větrání

Redukované větrání

Standardní větrání

Intenzivní větrání

Provozní stavy

Kontrolka poruchy (viz strana 24)

Ventilátory větracího zařízení jsou zapnuté.

Datové připojení větracího zařízení je aktivní.

„Filtr“ Filtry jsou znečištěné (viz str. 27).

5776376

Základní nabídka

Základní nabídka ukazuje momentálně aktivní provozní režimy a nastavený stupeň větrání. Stupeň větrání lze na přechodnou dobu změnit (viz str. 16).

Základní nabídku otevřete takto:
Stiskněte tlačítko ⮌ tolikrát po sobě, až se na displeji zobrazí základní nabídka.

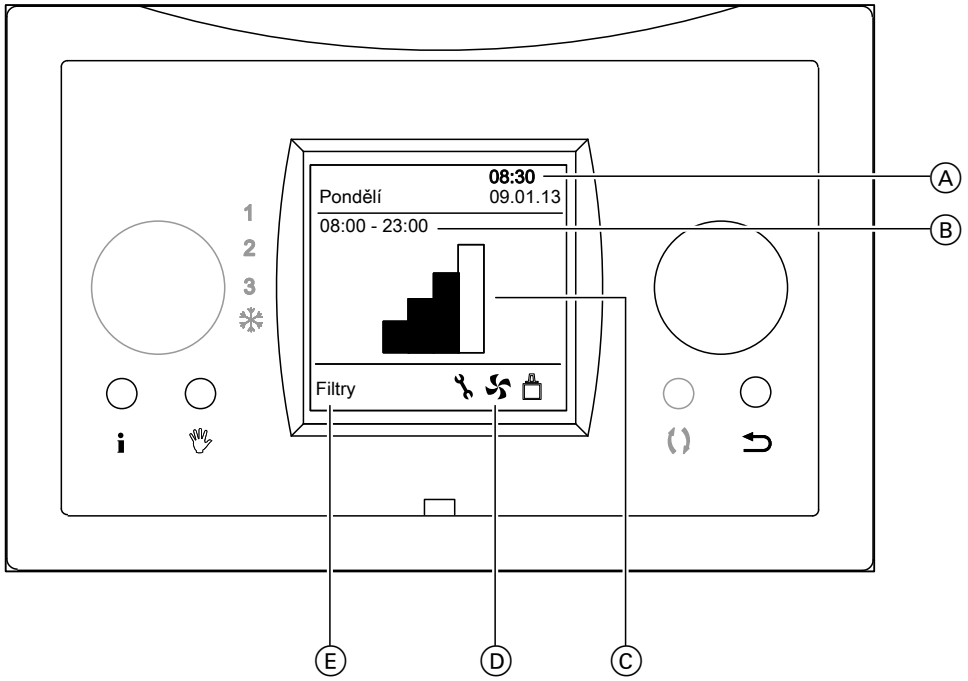

Obr. 2

Ⓐ Den v týdnu, čas a datum

Ⓑ V závislosti na právě aktivních nastaveních:
- doba zahájení a ukončení momentálně aktivní periody ve zvoleném časovém programu (viz str. 13)
  nebo
- **„Přechodně“** a doba ukončení v případě přechodně změněného stupně větrání (viz násl. kapitola)
  nebo
- **„Ruční provoz“**, pokud je zapnutý (viz str. 16)

Ⓒ Momentálně nastavený stupeň větrání (viz str. 9)
nebo
Kód poruchy, v případě, že došlo k poruše.

Ⓓ Provozní stav (viz str. 9)

Ⓔ Upozornění na nutnost výměny filtrů

Hlavní nabídka

V ☰ hlavní nabídce máte možnost dotázat se na momentální nastavení svého systému větrání obytných prostor a podle potřeby je měnit.
Patří k nim např. časové programy. Kromě toho zde lze zobrazovat a potvrzovat hlášení.
Přehled nabídky těchto funkcí najdete na straně 36.
Takto vyvoláte hlavní nabídku ☰ :
v základní nabídce stiskněte nastavovací knoflík.



Obr. 3

5776376

Způsoby obsluhy zařízení

Pokud jste několik minut neprovedli na ovládacím panelu žádné nastavení, vypne se osvětlení pozadí displeje. K opětovnému zapnutí osvětlení pozadí stiskněte libovolné tlačítko.

1. Vyvolejte hlavní nabídku ☰ :
   v základní nabídce stiskněte nastavovací knoflík.

2. **Otáčením** nastavovacího knoflíku zvolte požadovanou položku nabídky.
   Zvolená položka nabídky má černé pozadí.

3. **Stisknutím** nastavovacího knoflíku provedenou volbu potvrďte.
   Aktuální nastavení se na displeji zobrazí s černým pozadím.

4. Změnu zobrazeného nastavení můžete provést **otáčením** nastavovacího knoflíku.

5. **Stisknutím** nastavovacího knoflíku provedené nastavení potvrďte.

6. Stiskněte ⮌ tolikrát po sobě, až se na displeji zobrazí základní nabídka.

Bezdrátový ovládací spínač (příslušenství)

Pomocí bezdrátových ovládacích spínačů můžete přechodně nastavit intenzivní větrání ▟ , nezávisle na ovládacím panelu.
Vaše odborná firma může k systému větrání obytných prostor připojit max. 6 bezdrátových ovládacích spínačů.

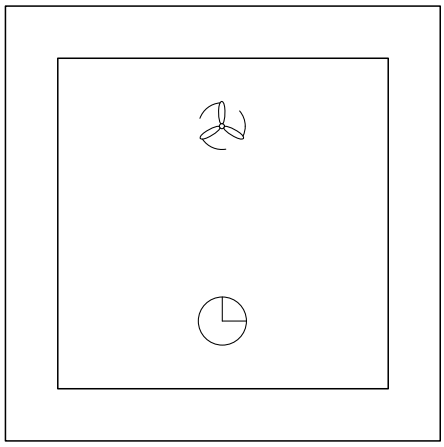

Obr. 4

- Předčasně ukončíte intenzivní větrání, ▟ které jste předtím nastavili pomocí tlačítka ◷ . Funkce větrání nastavená na ovládacím panelu je opět aktivní, např. časový program. Opět se nastaví stupeň větrání určený pro tuto funkci větrání.
- ◷ Krátké stisknutí (< 1 sekunda):
  - Na **15** minut nastavíte intenzivní větrání ▟ (viz strana 16).
- ◷ Dlouhé stisknutí (> 1 sekunda):
  - Na **30** minut nastavíte intenzivní větrání ▟ (viz strana 16).

Zapnutí systému větrání obytných prostor

Zastrčte konektor síťové přípojky větracího zařízení do zásuvky s ochranným kontaktem.
Pokrátké době se na displeji ovládacího panelu zobrazí základní nabídka (viz strana 10). Váš systém větrání bytů je nyní připraven k provozu.

Vypnutí systému větrání obytných prostor

! **Pozor**
Je-li váš systém větrání obytných prostor trvale vypnutý, hrozí v budově nebezpečí poškození vlhkostí.
Větrací systém proto vypínejte vždy jen na krátkou dobu, například je-li to nutné k výměně filtrů.

Vytáhněte konektor síťové přípojky větracího zařízení ze zásuvky.
Zobrazení na displeji ovládacího panelu po krátké době zhasne.

Časové programy

Další informace najdete v kapitole „Vysvětlení odborných výrazů“ v příloze.

Pomocí tzv. časových programů si můžete systém větrání obytných prostor přizpůsobit svým individuálním zvykům a potřebám. V časovém programu si rozdělíte den na určité úseky, tzv. **periody**. Sami si stanovíte, který stupeň větrání má být nastaven pro kterou periodu.
Doporučená nastavení stupňů větrání viz strana 8.

K dispozici jsou tyto časové programy:
- **„P1: Týden“**
  Časový program je stejný pro každý den v týdnu.
- **„P2: Týden/víkend“** (**„P2: týden/víkend“**)
  Pro dny pondělí až pátek si můžete nastavit jiný časový program, než pro sobotu a neděli.
- **„P3: Den“**
  Jiný časový program můžete nastavit pro každý den v týdnu.

Při nastavování časových programů mějte na paměti následující:
- Časové programy umožňují max. 6 po sobě jdoucích period denně (**„Perioda 1“** až **„Perioda 6“**).
- Perioda s **nejvyšším** číslem není aktivní. Tato perioda **není** v průběhu časového programu brána v úvahu.
- Periody lze deaktivovat a vymazávat (viz str. 15).
- Je možné opět aktivovat deaktivované periody a přidávat nové (viz str. 14).
- Pro každou periodu nastavte **dobu zahájení**.
- Doba ukončení periody je dána dobou zahájení periody následující. Tím jsou vyloučeny mezery mezi periodami nebo jejich překrývání.
- Nastavíte-li pro dobu zahájení „**- - : - -**“, nebude tato perioda aktivní. Zároveň budou **všechny** následující periody vymazány.

Volba časového programu

Nastavení z výroby: **„P1: Týden“**

Hlavní nabídka
1. **„Nastavení ovládání“**
2. **„Volba programu“**
3. Vyberte požadovaný časový program: **„P1: Týden“**, **„P2: Týden/víkend“** nebo **„P3: Den“**
4. Potvrďte volbu.
5. Stiskněte ⮌ pro opuštění nabídky.

Nastavení period časového programu „P1: Týden“

Nastavení z výroby

Perioda	Doba zahájení	Stupeň větrání
„Perioda 1“	07:00 hod.	
„Perioda 2“	08:00 hod.	
„Perioda 3“	17:00 hod.	
„Perioda 4“	22:00 hod.	
„Perioda 5“	- - : - -	
„Perioda 6“	Není k dispozici	

Hlavní nabídka
1. **„Nastavení ovládání“**
2. **„Periody“**
3. **„P1: Týden“**
4. Vyberte požadovanou periodu: **„Perioda 1“** až **„Perioda 6“**
5. **„Doba zahájení“**: Nastavte dobu zahájení podle svého přání. Potvrďte nastavení.
6. **„Větrání“**: Nastavte stupeň větrání podle svého přání. Potvrďte nastavení.
7. K opuštění nabídky zvolte **„Zpět“** nebo stiskněte ⮌.
8. Zopakujte nastavení i pro ostatní periody.

Nastavení period časového programu „P2: Týden/víkend“

Nastavení z výroby pro „týden“

Perioda	Doba zahájení	Stupeň větrání
„Perioda 1“	07:00 hod.	
„Perioda 2“	08:00 hod.	
„Perioda 3“	17:00 hod.	
„Perioda 4“	22:00 hod.	
„Perioda 5“	- - : - -	
„Perioda 6“	Není k dispozici	

Nastavení z výroby pro „víkend“

Perioda	Doba zahájení	Stupeň větrání
„Perioda 1“	08:00 hod.	
„Perioda 2“	23:00 hod.	
„Perioda 3“	- - : - -	
„Perioda 4“	Není k dispozici	
„Perioda 5“		
„Perioda 6“		

5776376

Časové programy (pokračování)

Hlavní nabídka
1. **„Nastavení ovládání“**
2. **„Periody“**
3. **„P2: Týden/víkend“**
4. K nastavení period větrání pro pondělí až pátek zvolte **„Týden“**.
   K nastavení period větrání pro sobotu a neděli zvolte **„Víkend“**.
5. Vyberte požadovanou periodu: **„Perioda 1“** až **„Perioda 6“**
6. **„Doba zahájení“**: Nastavte dobu zahájení podle svého přání. Potvrďte nastavení.
7. **„Větrání“**: Nastavte stupeň větrání podle svého přání. Potvrďte nastavení.
8. K opuštění nabídky zvolte **„Zpět“** nebo stiskněte ⮌.
9. Zopakujte nastavení i pro ostatní periody.

Nastavení period časového programu „P3: den“

Nastavení z výroby pro „pondělí“ až „pátek“

Perioda	Doba zahájení	Stupeň větrání
„Perioda 1“	07:00 hod.	
„Perioda 2“	08:00 hod.	
„Perioda 3“	17:00 hod.	
„Perioda 4“	22:00 hod.	
„Perioda 5“	- - : - -	
„Perioda 6“	Není k dispozici	

Nastavení z výroby pro „sobota“ a „neděle“

Perioda	Doba zahájení	Stupeň větrání
„Perioda 1“	08:00 hod.	
„Perioda 2“	23:00 hod.	
„Perioda 3“	- - : - -	
„Perioda 4“	Není k dispozici	
„Perioda 5“		
„Perioda 6“		

Hlavní nabídka
1. **„Nastavení ovládání“**
2. **„Periody“**
3. **„P3: Den“**
4. Zvolte požadovaný den v týdnu: **„Pondělí“** až **„Neděle“**
5. Vyberte požadovanou periodu: **„Perioda 1“** až **„Perioda 6“**
6. **„Doba zahájení“**: Nastavte dobu zahájení podle svého přání. Potvrďte nastavení.
7. **„Větrání“**: Nastavte stupeň větrání podle svého přání. Potvrďte nastavení.
8. K opuštění nabídky zvolte **„Zpět“** nebo stiskněte ⮌.
9. Zopakujte nastavení i pro ostatní dny v týdnu a periody.

Aktivování a přidávání period

Momentálně neaktivní periody lze aktivovat. Zároveň s tím je přidána **jedna následující** perioda, která není aktivní.

Hlavní nabídka
1. **„Nastavení ovládání“**
2. **„Periody“**
3. Vyberte požadovaný časový program: **„P1: Týden“**, **„P2: týden/víkend“** nebo **„P3: Den“**
4. Pro **„P2: týden/víkend“** zvolte **„Týden“** nebo **„Víkend“**.
   Pro **„P3: den“** zvolte požadovaný den v týdnu: **„Pondělí“** až **„Neděle“**
5. Zvolte periodu s nejvyšším číslem, viz následující příklad.
6. **„Doba zahájení“**: nastavte denní čas. Potvrďte nastavení.
7. K opuštění nabídky zvolte **„Zpět“** nebo stiskněte ⮌.

Příklad:
Váš časový program pro víkend se skládá ze tří aktivních period (**„Perioda 1“** až **„Perioda 3“**).
„Perioda 4“ není aktivní. Přejete si například přidat a aktivovat dvě další periody.

Hlavní nabídka
1. **„Nastavení ovládání“**
2. **„Periody“**
3. **„P2: Týden/víkend“**
4. **„Víkend“**
5. Nastavte dobu zahájení pro **„Perioda 4“**. Potvrďte nastavení.
   „Perioda 4“ je aktivována. **„Perioda 5“** je přidána, ale není aktivní.
6. Nastavte dobu zahájení pro **„Perioda 5“**. Potvrďte nastavení.
   „Perioda 5“ je aktivována. **„Perioda 6“** je přidána, ale není aktivní.

5776376

Časové programy (pokračování)

Deaktivování a vymazávání period

Deaktivovaná perioda zůstává zachována, ale v průběhu časového programu není brána v úvahu. Zároveň budou **všechny následující** periody vymazány.

Upozornění
„Perioda 1“ *nemůže být deaktivována.*

Hlavní nabídka
1. **„Nastavení ovládání“**
2. **„Periody“**
3. Vyberte požadovaný časový program: **„P1: Týden“**, **„P2: týden/víkend“** nebo **„P3: Den“**
4. Pro **„P2: týden/víkend“** zvolte **„Týden“** nebo **„Víkend“**.
   Pro **„P3: den“** zvolte požadovaný den v týdnu: **„Pondělí“** až **„Neděle“**
5. Vyberte periodu, kterou chcete deaktivovat: **„Perioda 2“** až **„Perioda 6“**
6. **„Doba zahájení“**: Nastavte denní čas tak daleko dozadu, až se na displeji zobrazí „**- - : - -**“. Potvrďte nastavení.
7. K opuštění nabídky zvolte **„Zpět“** nebo stiskněte ⮌.

Příklad:
Váš časový program má například v úterý obsahovat jen tři periody.

Hlavní nabídka
1. **„Nastavení ovládání“**
2. **„Periody“**
3. **„P3: Den“**
4. **„Úterý“**
5. Nastavte dobu zahájení pro **„Perioda 4“** na „**- - : - -**“.
   „Perioda 4“ je deaktivována. **„Perioda 5“** a **„Perioda 6“** (pokud existují) budou vymazány.

5776376

Trvalá změna stupně větrání

V režimu **„Ruční provoz“** běží váš systém větrání obytných prostor trvale se zvoleným stupněm větrání.
Doporučená nastavení stupňů větrání viz strana 8.



Obr. 5

Základní nabídka
1. Stiskněte ✋.
2. Nastavte stupeň větrání podle svého přání. Potvrďte nastavení.
3. Na displeji se zobrazí **„Ruční provoz“**.

„Ruční provoz“ bude aktivní tak dlouho, dokud opět nestisknete ✋ nebo ⮌ .

Změna stupně větrání na přechodnou dobu

Váš systém větrání obytných prostor běží v rámci pevně stanoveného časového úseku s určitým stupněm větrání.

Po uplynutí časového úseku pokračuje dříve aktivní funkce větrání, např. časový program.
Doporučená nastavení stupňů větrání viz strana 8.

O ovládacím panelu

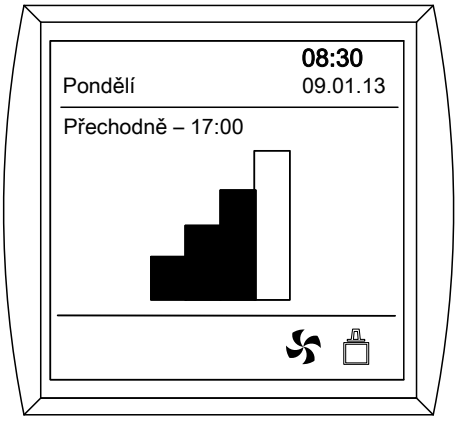

Obr. 6

Otáčejte nastavovacím knoflíkem, až se na displeji zobrazí požadovaný stupeň větrání.
- Základní větrání 📶, redukované větrání 📶 a standardní větrání 📶 zůstanou v činnosti tak dlouho, dokud neskončí momentální perioda nastaveného časového programu.
- Intenzivní větrání 📶 zůstane aktivní na 30 minut.

Pomocí ⮌ se **předčasně** opět aktivuje časový program zvolený jako poslední.

O bezdrátovém ovládacím spínači (příslušenství)

Nastavíte intenzivní větrání 📶 na určitý časový úsek.

Na **15** minut:
- Stiskněte krátce ◷.

Na **30** minut:
- Stiskněte ◷ déle než 1 sekundu.

- Pokud je na začátku časového úseku aktivní základní větrání 📶 , intenzivní větrání 📶 se nezapne.
- Pokud je základní větrání 📶 během časového úseku ukončeno (např. časovým programem), automaticky se pro zbývající dobu časového úseku nastaví intenzivní větrání📶 .
- Je-li intenzivní větrání 📶 zapnuté bezdrátovým ovládacím spínačem, zobrazí se na displeji ovládacího panelu symbol.

5776376

Změna stupně větrání na přechodnou dobu (pokračování)

- Během časového úseku můžete na ovládacím panele nastavit základní větrání .
- Pro **předčasné** ukončení časového úseku intenzivního větrání stiskněte na bezdrátovém ovládacím spínači .
  Pokračuje funkce větrání aktivní před začátkem časového úseku, např. časový program.

5776376

Nastavení zařízení

Prostřednictvím nastavení zařízení provede vaše topenářská resp. vzduchotechnická firma přizpůsobení systému větrání obytných prostor zvláštnostem vašeho domu.

Pozor
Změny nastavení zařízení mohou způsobit nežádoucí změny provozního chování vašeho větracího systému.
Jakékoli změny nastavení zařízení smí proto provádět pouze váš topenář resp. vzduchotechnik.

Nesmíte sami měnit tato nastavení zařízení:
- **„Průtok vzd. 0“**
- **„ZH+WRG“**
- **„Tepl. dohřív. reg.“**
- **„V1 Vmax“**
- **„CN1 připojeno“**
- **„CN1 zóna přiv.vzd.“**
- **„CN1 režim odp.vzd.“**
- **„V2 Vmax“**
- **„CN2 připojeno“**
- **„CN2 režim přiv.vzd.“**
- **„CN2 režim odp.vzd.“**
- **„RHT čidlo“**
- **„RHT jemnost“**

Nastavení objemových toků vzduchu

Další informace najdete v kapitole „Vysvětlení odborných výrazů“ v příloze.

Nastavení z výroby

Zobrazení	Stupeň větrání	Vitovent 300-C	Vitovent 300-W pro max. objemový tok vzduchu	
			300 m³/h	400 m³/h
„Průtok vzd. 0“	Základní větrání (s minimálním objemovým tokem vzduchu)	30 m³/h	50 m³/h	50 m³/h
„Průtok vzd. 1“	Redukované větrání (se sníženým objemovým tokem vzduchu)	75 m³/h	100 m³/h	100 m³/h
„Průtok vzd. 2“	Standardní větrání (s normálním objemovým tokem vzduchu)	100 m³/h	150 m³/h	200 m³/h
„Průtok vzd. 3“	Intenzivní větrání (s maximálním objemovým tokem vzduchu)	125 m³/h	225 m³/h	300 m³/h

Vaše topenářská resp. vzduchotechnická firma provedla výpočet potřebných objemových toků (proudícího množství) vzduchu a při uvedení do provozu je nastavila.

Pozor
Při objemovém toku vzduchu 0 m³/h se ventilátory vypnou. Hrozí nebezpečí poškození budovy vlhkostí.
Proto **nikdy neměňte** objemový tok vzduchu pro stupeň větrání 0.

Stupeň větrání **1 až 3**:
- rozsah nastavení je 50 m³/h a 400 m³/h,
- objemové toky vzduchu nastavte vzestupně, tj. pro stupeň větrání 1 nižší hodnotu než pro stupeň větrání 2 atd.
  Upozornění
  Pokud objemové toky vzduchu nenastavíte vzestupně, budou nastavené hodnoty po opuštění nabídky případně automaticky opraveny.
  K dotazování na nastavené objemové toky vzduchu viz strana 24.
- Doporučujeme vám nastavit objemové toky vzduchu tak, aby po sobě následující stupně větrání se od sebe lišily vždy o min. 10 m³/h.

Hlavní nabídka
1. **„Nastavení zařízení“**
2. **„Krok nastav.č.“**

5776376

Nastavení zařízení (pokračování)

3. Zvolte stupeň větrání podle přání: **„Průtok vzd. 1“** až **„Průtok vzd. 3“**
4. Nastavte potřebný objemový tok vzduchu. Potvrďte nastavení.
5. Zopakujte nastavení i pro ostatní stupně větrání.
6. K opuštění nabídky stiskněte ⮌.

Nastavení požadované teploty odpadního vzduchu pro obtok

Další informace najdete v kapitole „Vysvětlení odborných výrazů“ v příloze.

Nastavení z výroby: 22 °C
Překročí-li teplota odpadního vzduchu nastavenou hodnotu, otevře se obtok.
Předpoklad: pro funkci obtoku je nastaveno **„Auto“** (viz str. 19).

Hlavní nabídka
1. **„Nastavení zařízení“**
2. **„Krok nastav.č.“**
3. **„Tepl. obtoku“**
4. Nastavte požadovanou teplotu. Potvrďte nastavení.
5. K opuštění nabídky stiskněte ⮌.

Nastavení rozdílu teplot odpadního vzduchu

Další informace najdete v kapitole „Vysvětlení odborných výrazů“ v příloze.

Nastavení z výroby: 2 K
Aktivní obtok se zavře, **klesne-li** teplota odpadního vzduchu pod požadovanou hodnotu o nastavený rozdíl.
Předpoklad: pro funkci obtoku je nastaveno **„Auto“** (viz násl. kapitola).

Hlavní nabídka
1. **„Nastavení zařízení“**
2. **„Krok nastav.č.“**
3. **„Hyst. obtoku“**
4. Nastavte požadovanou teplotu. Potvrďte nastavení.
5. K opuštění nabídky stiskněte ⮌.

Nastavení funkce obtoku

Další informace najdete v kapitole „Vysvětlení odborných výrazů“ v příloze.

Nastavení z výroby: **„Auto“**
Obtok se dá zapínat buďto automaticky v závislosti na teplotě venkovního a odpadního vzduchu, nebo ručně.

Hlavní nabídka
1. **„Nastavení zařízení“**
2. **„Krok nastav.č.“**
3. **„Režim obtoku“**
4. Vyberte požadovanou funkci.
   - **„Auto“**:
     obtok se otvírá nebo zavírá automaticky v závislosti na teplotě venkovního a odpadního vzduchu.
   - **„Rozpojený“**:
     Obtok je trvale aktivní. Rekuperace tepla je vypnutá.
   - **„Zavřený“**:
     Obtok je trvale zablokovaný. Rekuperace tepla je zapnutá.
5. Potvrďte volbu.
6. K opuštění nabídky stiskněte ⮌.

Vyrovnávání tlakové nevyrovnanosti

Další informace najdete v kapitole „Vysvětlení odborných výrazů“ v příloze.

Nastavení z výroby:
- **„Vyr.tlak.nevyr.“**: **„ZAP.“**
- **„Tok vyr.tlak.nevyr.“**: 0 m^3/h

5776376

Nastavení zařízení (pokračování)

Vyrovnávání tlakové nevyrovnanosti je možné zvětšením nebo zmenšením objemového toku přiváděného vzduchu oproti objemovému toku odpadního vzduchu.

Pozor
Nesprávně nastavené hodnoty mají za následek citelný podtlak nebo přetlak v budově.
Hodnota nastavení musí být stanovena na základě měření objemových toků vzduchu ve všech otvorech pro přiváděný a odpadní vzduch.

Hlavní nabídka
1. **„Nastavení zařízení“**
2. **„Krok nastav.č.“**
3. **„Vyr.tlak.nevyr.“**
4. Zvolte **„ZAP“**. Potvrďte volbu.
5. **„Tok vyr.tlak.nevyr.“**
6. Nastavte požadovanou hodnotu. Potvrďte nastavení.
   - –100 až –1 m^3/h: při přetlaku v budově.
   - 1 až 100 m^3/h: při podtlaku v budově.
7. K opuštění nabídky stiskněte ⮌.

Aktivování externího elektrického předehřívacího registru

Další informace najdete v kapitole „Vysvětlení odborných výrazů“ v příloze.

Nastavení z výroby: **„Žád. příd. topení“**
Vaše topenářská resp. vzduchotechnická firma opatřila potrubí venkovního vzduchu vestavěným přídavným elektrickým předehřívacím registrem (dodává se jako příslušenství). Aby bylo tento elektrický předehřívací registr možno zapínat na ochranu výměníku tepla před mrazem, je třeba jej jednorázově aktivovat.

Hlavní nabídka
1. **„Nastavení zařízení“**
2. **„Krok nastav.č.“**
3. **„Ext.předehř.reg.“**
4. Nastavte **„Příd.předehř.reg.“**. Potvrďte volbu.
5. K opuštění nabídky stiskněte ⮌.

Aktivování čidla CO_2/vlhkosti

Další informace najdete v kapitole „Vysvětlení odborných výrazů“ v příloze.

Nastavení z výroby:
- **„V1 režim“**: **„0“**
- **„V1 Vmin“**: 0 V
- **„V2 Vmin“**: 0 V

Vaše topenářská resp. vzduchotechnická firma připojila k vašemu větracímu zařízení čidlo CO_2 resp. vlhkosti (dodává se jako příslušenství). Aby větrací zařízení bylo schopno přizpůsobovat objemový tok vzduchu koncentraci CO_2 a (resp. nebo) vlhkosti vzduchu, musí být čidlo CO_2/vlhkosti jednorázově aktivováno.

Hlavní nabídka
1. **„Nastavení zařízení“**
2. **„Krok nastav.č.“**
3. **„Režim V1“**
4. Nastavte **„1“**. Potvrďte nastavení.
   Upozornění
   „3“ *nebo* ***„4“*** *nesmí být nastaveno.*
5. **„V1 Vmin“**
6. Nastavte 4 V. Potvrďte nastavení.
7. **„V2 Vmin“**
8. Nastavte 8 V. Potvrďte nastavení.
9. K opuštění nabídky stiskněte ⮌.

Aktivace centrálního čidla vlhkosti

Další informace najdete v kapitole „Vysvětlení odborných výrazů“ v příloze.

Nastavení z výroby:
- Čidlo RH vypnuto: **„Čidlo RHT“**: **„VYP.“**
- Citlivost: **„RHT jemnost“**: **„0“**

Vaše topenářská resp. vzduchotechnická firma připojila k vašemu větracímu zařízení čidlo vlhkosti (příslušenství). Aby větrací zařízení bylo schopno přizpůsobovat objemový tok vzduchu vlhkosti vzduchu, musí být čidlo vlhkosti jednorázově aktivováno a nastaveno.

Hlavní nabídka
1. **„Nastavení zařízení“**
2. **„Krok nastav.č.“**
3. **„RHT čidlo“**

5776376

Nastavení zařízení (pokračování)

4. Nastavte **„ZAP“**. Potvrďte nastavení.
5. **„RHT jemnost“**
6. Nastavte citlivost v rozmezí **„-2“** (méně citlivé) až **„+2“** (citlivější). Potvrďte nastavení.
7. K opuštění nabídky stiskněte ⮌.

Kontrola funkčnosti

☰ Hlavní nabídka
1. **„Info nabídka instal.“**
2. Pokud je pro **„RH“** zobrazena hodnota vyšší než 0,0 %, čidlo vlhkosti funguje.
   Upozornění
   0,0 % se zobrazí také tehdy, pokud je čidlo vlhkosti připojeno, ale nebylo aktivováno.
3. K opuštění nabídky zvolte **„Zpět“** nebo stiskněte ⮌.

Aktivování 3-cestné přepínací klapky pro zemní výměník tepla

Další informace najdete v kapitole „Vysvětlení odborných výrazů“ v příloze.

Nastavení z výroby:
- **„EWT zap/vyp“**: **„VYP.“**
- **„EWT tepl. min“**: 5 °C
- **„EWT tepl. max“**: 25 °C

Vaše topenářská resp. vzduchotechnická firma instalovala k předehřívání venkovního vzduchu zemní výměník tepla s 3-cestnou přepínací klapkou (ze strany stavby). Venkovní vzduch je do větracího zařízení přiváděn buďto zemním výměníkem tepla, nebo bez předehřívání.
K aktivaci 3-cestné přepínací klapky proveďte následující nastavení:

☰ Hlavní nabídka
1. **„Nastavení zařízení“**
2. **„Krok nastav.č.“**
3. **„EWT zap/vyp“**
4. Zvolte **„ZAP“**. Potvrďte volbu.
5. **„EWT tepl. min“**
6. Nastavte teplotu venkovního vzduchu, při jejímž podkročení má vzduch proudit zemním výměníkem tepla. Potvrďte nastavení.
7. **„EWT tepl. max“**
8. Nastavte teplotu venkovního vzduchu, při jejímž překročení má vzduch proudit zemním výměníkem tepla. Potvrďte nastavení.
9. K opuštění nabídky stiskněte ⮌.

Nastavení času

Hlavní nabídka:
1. **„Nastavení ovládání“**
2. **„Čas“**
3. Nastavte hodiny, minuty a vteřiny.
   Každou číslici nastavte zvlášť. Každé nastavení potvrďte. Právě aktivní číslice je podtržena.
4. K opuštění nabídky stiskněte ⮌.

Nastavení data

Hlavní nabídka:
1. **„Nastavení ovládání“**
2. **„Datum“**
3. Nastavte den, měsíc a rok.
   Každou číslici nastavte zvlášť. Každé nastavení potvrďte. Právě aktivní číslice je podtržena.
4. K opuštění nabídky stiskněte ⮌.

Nastavení jazyka

Nastavení z výroby: **„Angličtina“**

Hlavní nabídka:
1. **„Nastavení ovládání“**
2. **„Jazyk“**
3. Zvolte požadovaný jazyk. Potvrďte volbu.
4. K opuštění nabídky stiskněte ⮌.

Obnovení původního nastavení z výroby

Obnovení původního nastavení obsluhy

Do stavu původního nastavení z výroby budou uvedeny následující hodnoty:
- Zvolený časový program
- Periody všech časových programů
- Jazyk

Upozornění
Nastavení zařízení, kalendářní datum a denní čas zůstanou zachovány.

Vyjmutí ovládacího panelu.

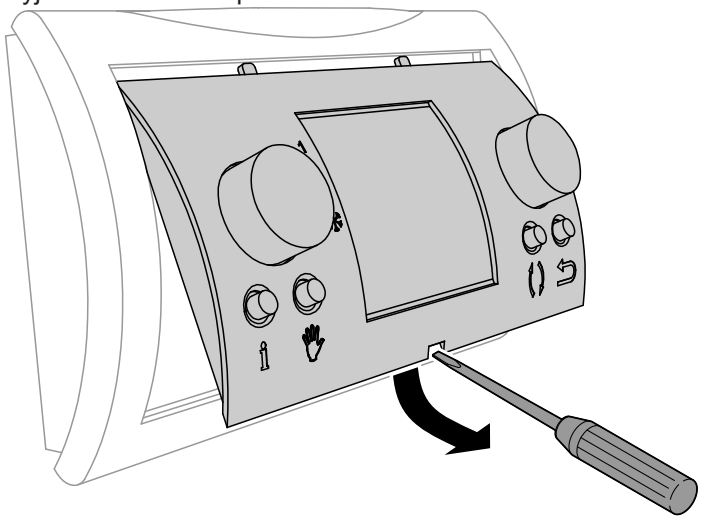

Obr. 7

5776376

Obnovení původního nastavení z výroby (pokračování)

Vložení ovládacího panelu.

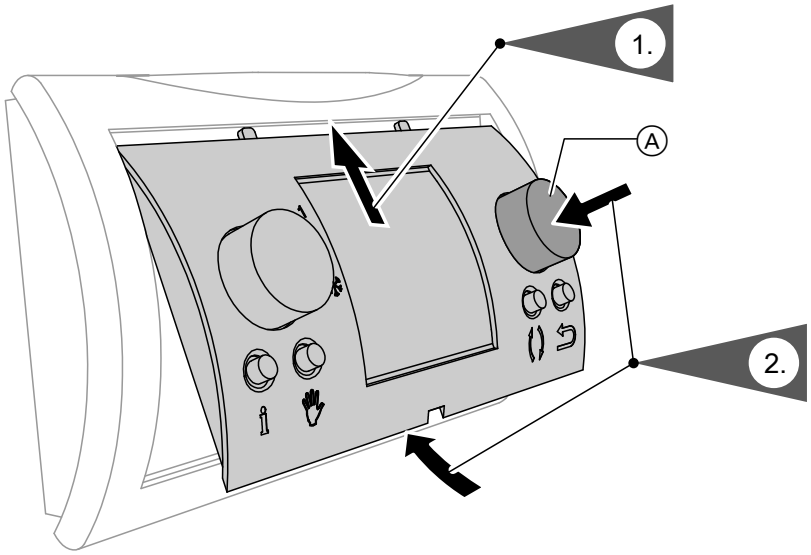

Obr. 8

Při vkládání ovládacího panelu držte nastavovací knoflík Ⓐ stisknutý. Jako potvrzení, že nastavení byla uvedena do původního stavu, se na displeji na krátkou dobu zobrazí **„Reset parametrů“**.

Obnovení původního nastavení zařízení

! **Pozor**
Všechna nastavení zařízení provedená vaší topenářskou resp. vzduchotechnickou firmou budou uvedena do původního stavu. Váš systém větrání obytných prostor pak případně již nebude optimálně přizpůsoben vaší budově. Provádějte tento krok jen po konzultaci se svým topenářem resp. vzduchotechnikem!

Upozornění
Všechna nastavení obsluhy vašeho větracího systému zůstanou zachována, např. nastavené periody časových programů.

☰ Hlavní nabídka
1. **„Nastavení zařízení“**
2. **„Nastavení z výroby“**
3. **„Potvrdit“**
4. K opuštění nabídky stiskněte ⮌.

5776376

Dotazování na informace

Dotazování na hodnoty nastavení a provozní stavy

Základní nabídka
1. Stiskněte **i**.
2. K opuštění nabídky zvolte **„Zpět“** nebo stiskněte ⮌.



Obr. 9

Zobrazené informace mají následující význam:

Zobrazení	Význam
„Stupeň 0“	Nastavený objemový tok vzduchu pro stupeň větrání 0 (▁)
„Stupeň 1“	Nastavený objemový tok vzduchu pro stupeň větrání 1 (▂)
„Stupeň 2“	Nastavený objemový tok vzduchu pro stupeň větrání 2 (▄)
„Stupeň 3“	Nastavený objemový tok vzduchu pro stupeň větrání 3 (▆)
„Obtok“	**„ZAP“**: Obtok je aktivní. Bez rekuperace tepla. **„VYP“**: Obtok je uzavřený. Rekuperace tepla je aktivní.
„Mráz“	**„ZAP“**: Ochrana před mrazem je aktivní. Namontované předehřívací registry jsou zapnuté. Objemový tok přiváděného vzduchu je případně zmenšen. **„VYP“**: Ochrana před mrazem není aktivní. Předehřívací registry jsou vypnuté.
„Chyba“	▪ Nevyskytují-li se žádné poruchy, je zobrazena hodnota **„0“**. ▪ Pokud v systému větrání obytných prostor došlo k poruše: kód poruchy vzniklé jako poslední (viz str. 24).

Dotazování na naměřené hodnoty

Na základě zobrazených naměřených hodnot může specializovaný topenář resp. vzduchotechnik posoudit, zda váš systém větrání obytných prostor je optimálně nastaven.

Hlavní nabídka
1. **„Info nabídka instal.“**
2. K opuštění nabídky zvolte **„Zpět“** nebo stiskněte ⮌.

Dotazování na hlášení

Dotazování na hlášení poruch

! **Pozor**
Pokud symbol , vyskytla se ve vašem systému větrání obytných prostor porucha.
Nepokoušejte se odstraňovat poruchy sami.

- V případě méně závažných poruch zůstává větrací zařízení případně nadále v provozu s omezenou funkčností.
- Při vážných poruchách se větrací zařízení samo vypne a na displeji ovládacích panelu se zobrazí čtyřmístný kód poruchy, např. **„E104“**

Upozornění
V případě výskytu více poruch je zobrazen pouze kód poslední poruchy.

5776376

Dotazování na hlášení (pokračování)

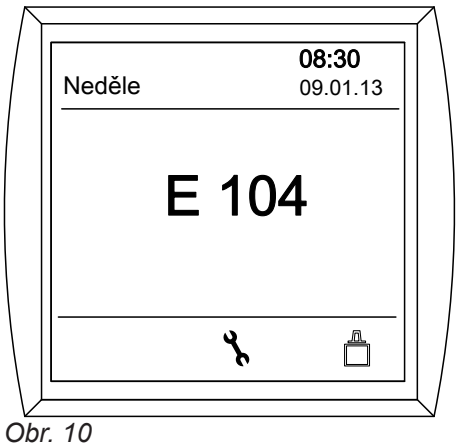

Obr. 10

1. Zkontrolujte, zda nedošlo k více než jedné poruše. Otevřete si za tím účelem přehled všech poruch (viz kap. „Zobrazení přehledu poruch“).
2. Zapište si všechny kódy poruch.
3. Informujte svou topenářskou, resp. vzduchotechnickou firmu.
   Sdělte jí všechny kódy poruch. Umožníte jí tak lepší přípravu.

Po odstranění **všech** poruch se předtím zvolená funkce větrání opět automaticky spustí. Symbol 🔧 . Zobrazí se základní nabídka (viz strana 10). Případně budete muset větrací zařízení vypnout a opět zapnout (viz strana 12).

Zobrazení přehledu poruch

Přehled poruch obsahuje kódy všech poruch, k nimž došlo od posledního vymazání přehledu.
Kód poruchy, která se vyskytla jako poslední, je uveden zcela nahoře.

Hlavní nabídka
1. **„Nabídka Servis“**
2. **„Přehled chyb“**
3. **„Master“**
4. K opuštění nabídky zvolte **„Zpět“** nebo stiskněte ⮌.

Vymazání přehledu poruch

Všechny kódy poruch z přehledu budou vymazány.

Upozornění
Proveďte tento krok jen pokud jste si jisti, že přehled poruch již nebudete potřebovat.

Hlavní nabídka
1. **„Nabídka Servis“**
2. **„Vynulovat chyby“**
3. **„Master“**
4. **„Potvrdit“**
5. K opuštění nabídky zvolte **„Zpět“** nebo stiskněte ⮌.

Příliš malá výměna vzduchu

Příčina	Odstranění poruchy
Systém větrání obytných prostor je vypnutý.	▪ Zastrčte konektor síťové přípojky (viz strana 12). ▪ Zapněte hlavní vypínač (je-li k dispozici, mimo místo provozu větráku). ▪ Zapněte jistič v rozdělovači proudového okruhu (domovní jistič).
Objemový tok vzduchu je nastaven příliš nízko.	Zvyšte objemový tok vzduchu. K dispozici jsou tyto možnosti: ▪ Zvolte na přechodnou dobu vyšší stupeň větrání (viz str. 16). ▪ Zvolte natrvalo vyšší stupeň větrání (viz str. 16). ▪ Zvolte jiný časový program (viz str. 13). ▪ Zvolte pro právě aktivní periodu v časovém programu vyšší stupeň větrání (viz od str. 13). ▪ Uvědomte případně svého topenáře resp. vzduchotechnika.
Venkovní teplota je tak nízká, že objemový tok přiváděného vzduchu byl snížen.	Není zapotřebí žádné opatření.
▪ Obtok se nezavírá. ▪ Závada předehřívacího registru. ▪ Závada ventilátoru přiváděného/odpadního vzduchu.	Informujte svou topenářskou, resp. vzduchotechnickou firmu.
Na displeji se objevilo hlášení o poruše.	Proveďte dotaz na druh hlášení. Potvrďte hlášení (viz strana 24). Informujte svou topenářskou, resp. vzduchotechnickou firmu.

Příliš velká výměna vzduchu

Příčina	Odstranění poruchy
Objemový tok vzduchu je nastaven příliš vysoko.	Snižte objemový tok vzduchu. K dispozici jsou tyto možnosti: ▪ Zvolte na přechodnou dobu nižší stupeň větrání (viz str. 16). ▪ Zvolte natrvalo nižší stupeň větrání (viz str. 16). ▪ Zvolte jiný časový program (viz str. 13). ▪ Zvolte pro právě aktivní periodu v časovém programu nižší stupeň větrání (viz od str. 13). ▪ Uvědomte případně svého topenáře resp. vzduchotechnika.
V souvislosti s čidlem CO_2/vlhkosti: ▪ Příliš vysoká koncentrace oxidu uhličitého. ▪ Příliš vysoká vlhkost vzduchu.	Není zapotřebí žádné opatření. Objemový tok vzduchu se automaticky sníží, jakmile koncentrace oxidu uhličitého resp. vlhkost vzduchu opět dosáhnou nastavené hodnoty.
Na displeji se zobrazilo hlášení o poruše.	Proveďte dotaz na druh hlášení. Potvrďte hlášení (viz strana 24). Informujte svou topenářskou, resp. vzduchotechnickou firmu.

„🔧“ a „E...“ se zobrazí

Příčina	Odstranění poruchy
Ve vašem systému větrání obytných prostor se vyskytla porucha.	Postupujte podle návodu na straně 24.

5776376

Na displeji se zobrazilo hlášení „Filtry“

Příčina	Odstranění poruchy
▪ Filtry ve vašem větracím zařízení a ventilech odpadního vzduchu jsou znečištěné. ▪ Poslední výměna filtrů byla provedena před více než jedním rokem.	Vyčistěte filtry ve větracím zařízení a ve ventilech odpadního vzduchu. Při silném znečištění filtry vyměňte za nové (viz str. 28).

Dveře a okna se dají těžce otvírat

Příčina	Odstranění poruchy
Ve velmi dobře utěsněných budovách, např. v pasivních domech: objemové toky vzduchu přiváděného a odváděného vaším větracím zařízením jsou v nerovnováze.	Informujte topenářskou resp. vzduchotechnickou firmu.

Dveře a okna se otvírají prudce dokořán

Příčina	Odstranění poruchy
Ve velmi dobře utěsněných budovách, např. v pasivních domech: objemové toky vzduchu přiváděného a odváděného vaším větracím zařízením jsou v nerovnováze.	Informujte topenářskou resp. vzduchotechnickou firmu.

Bezdrátový ovládací spínač nevysílá signál

Příčina	Odstranění poruchy
Baterie v bezdrátovém ovládacím spínači je prázdná.	Vyměňte baterii v bezdrátovém ovládacím spínači (viz strana 34).

Čištění

- Skříň větracího zařízení se smí čistit obchodně běžnými čisticími prostředky pro domácnost (neabrazivními).
- Filtry venkovního a odpadního vzduchu ve větracím zařízení a filtry ve ventilech odpadního vzduchu je třeba pravidelně čistit. Doporučujeme vám tyto filtry **jednou ročně** vyměňovat.

! **Pozor**
Usazování prachu v zařízení může způsobovat závady.
Zařízení zapínejte jen s filtrem venkovního a odpadního vzduchu.

- Doporučujeme vám nechat větrací zařízení a potrubní systém pravidelně (jednou ročně) prohlédnout odbornou topenářskou resp. vzduchotechnickou firmou a dát provést jejich údržbu a případně vyčištění.
- Doporučujeme vám uzavřít se specializovanou topenářskou, resp. vzduchotechnickou firmou smlouvu o preventivní údržbě.
  Zanedbaná údržba představuje riziko. Pravidelné čištění a údržba vám poskytne záruku hygienického, ekologického a úsporného provozu.

Čištění nebo výměna filtrů

Zobrazí-li se na displeji ovládacího panelu hlášení **„Filtry“**, jsou filtry ve vašem větracím zařízení a/nebo ve ventilech odpadního vzduchu znečištěné.

Čištění filtrů

Při **mírném** znečištění vyčistěte filtry vysavačem.

Výměna filtrů

Filtry je třeba vyměnit, nastane-li **některá** z následujících podmínek:
- filtry jsou **silně** znečištěné,
- filtry byly již jednou čištěny,
- od poslední výměny filtrů uplynul již více než 1 rok.

Znečištěné filtry můžete vyhodit do domovního odpadu.

Filtry ve větracím zařízení

⚠ **Nebezpečí**
Za pravými dvířky skříně jsou umístěny elektrické přípojky větracího zařízení. Při styku se součástmi, jež jsou pod napětím, může dojít k nebezpečným úrazům elektrickým proudem.
Neotvírejte pravá dvířka skříně.

! **Pozor**
Usazování prachu v zařízení může způsobovat závady.
Před otevřením větracího zařízení vytáhněte konektor síťové přípojky.

5776376

Čištění nebo výměna filtrů (pokračování)

Vitovent 300-W

Otevření větracího zařízení

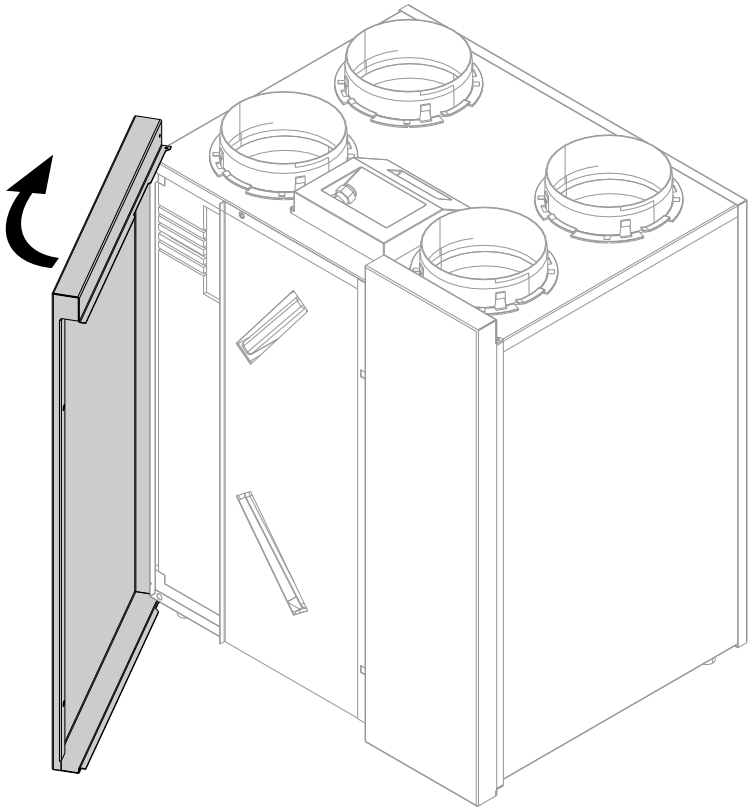

Obr. 11

Čištění nebo výměna filtrů (pokračování)

Čištění nebo výměna filtrů

Upozornění
Před *vytažením filtrů si zapamatujte jejich polohu. V případě potřeby si na ně vhodným psacím náčiním udělejte značku.*

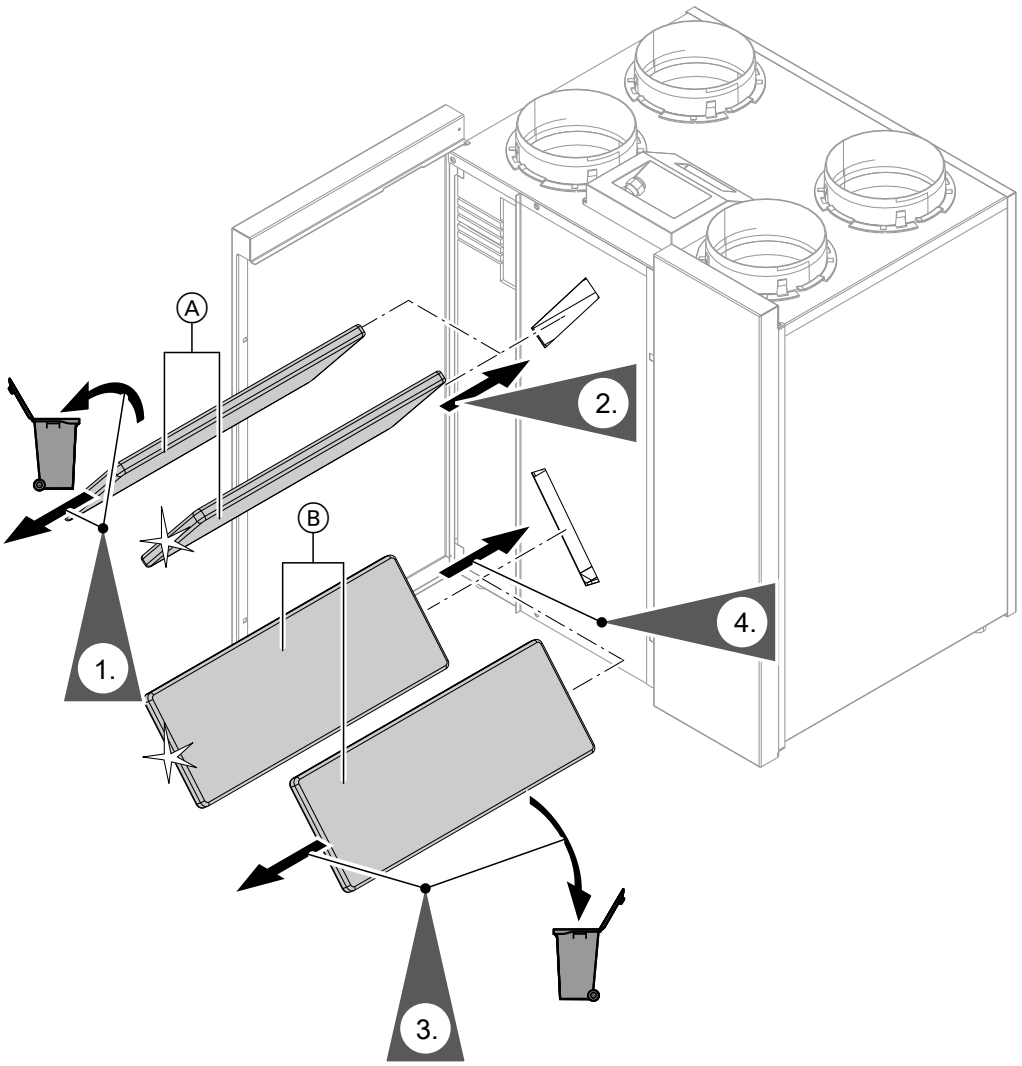

Obr. 12

Ⓐ Filtr odpadního vzduchu
Ⓑ Filtr venkovního vzduchu

Čištění nebo výměna filtrů (pokračování)

Vitovent 300-C

Vyjmutí boxů filtrů ze zařízení

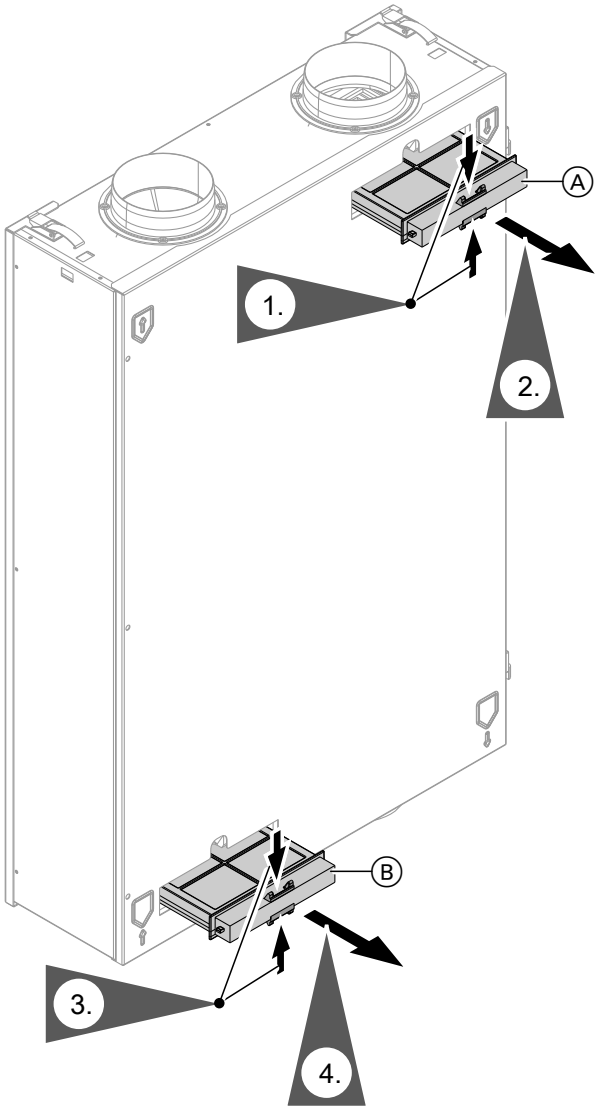

Obr. 13

Ⓐ Box pro filtr odpadního vzduchu
Ⓑ Box pro filtr venkovního vzduchu

Čištění nebo výměna filtrů (pokračování)

Čištění nebo výměna filtrů

Upozornění
Pokud používáte jemný filtr: ***Před*** *vyjmutím filtru z boxu si zapamatujte polohu horní a dolní strany. Popř. si box filtru označte značkou.*

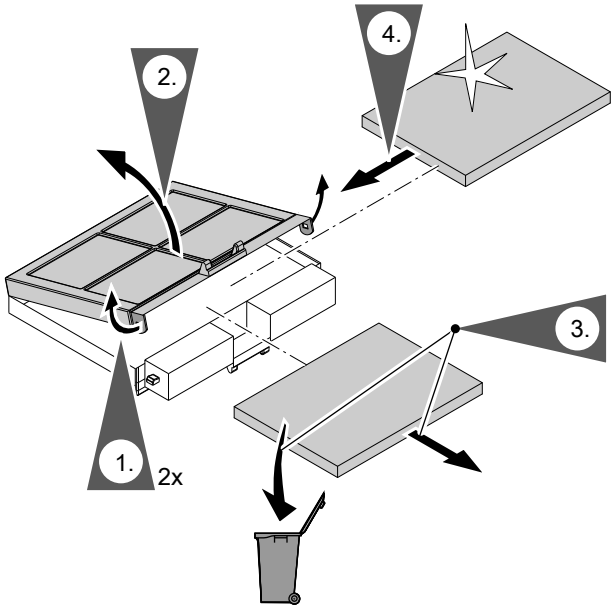

Obr. 14

Čištění nebo výměna filtrů (pokračování)

Box filtru zasuňte do zařízení

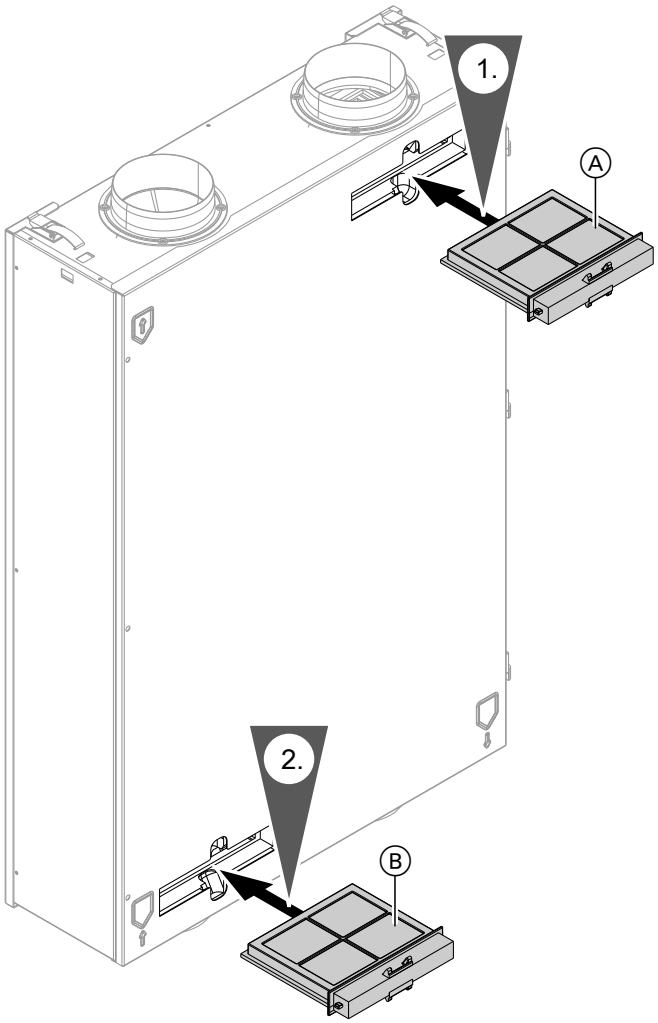

Obr. 15

Ⓐ Filtr odpadního vzduchu
Ⓑ Filtr venkovního vzduchu

Vynulování hlášení o nutnosti údržby filtrů

1. Po výměně filtrů zasuňte konektor síťové přípojky větracího zařízení do elektrické zásuvky.

Pozor
Usazování prachu ve větracím zařízení může způsobovat závady.
Zařízení zapínejte jen s filtrem venkovního a odpadního vzduchu.

2. Vynulujte hlášení o nutnosti výměny filtrů.

Hlavní nabídka
1. **„Nabídka Servis“**
2. **„Vynulovat filtry“**
3. **„Potvrdit“**
4. K opuštění nabídky zvolte **„Zpět“** nebo stiskněte ⮌.

5776376

Výměna baterie v bezdrátovém ovládacím spínači

! **Pozor**
Špatné baterie mohou poškodit bezdrátový ovládací spínač.
Používejte jen knoflíkové baterie, typ CR 2032 (3 Volt).

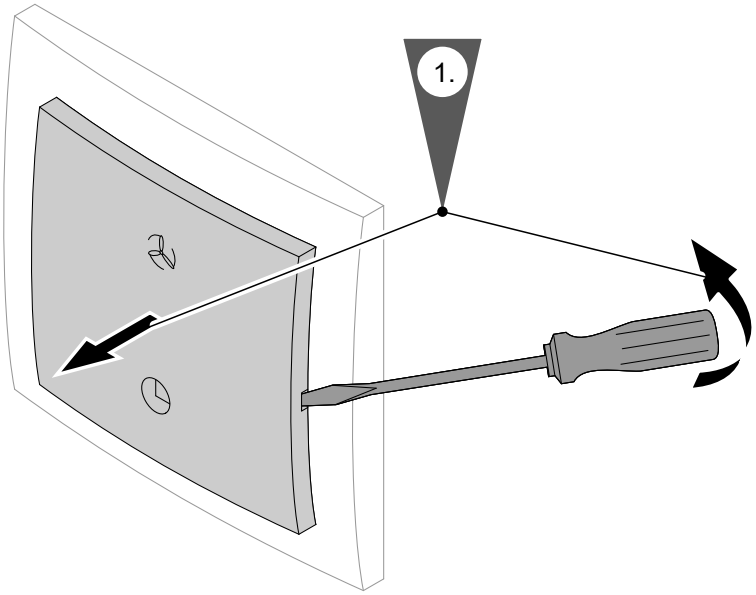

Obr. 16

Upozornění
Prázdné baterie nepatří do domovního odpadu. Vybité baterie odevzdejte na určených sběrných místech.

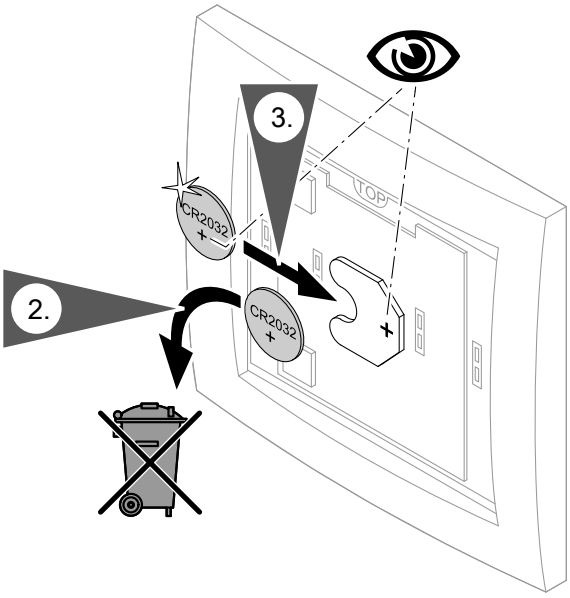

Obr. 17

5776376

Výměna baterie v bezdrátovém ovládacím spínači (pokračování)

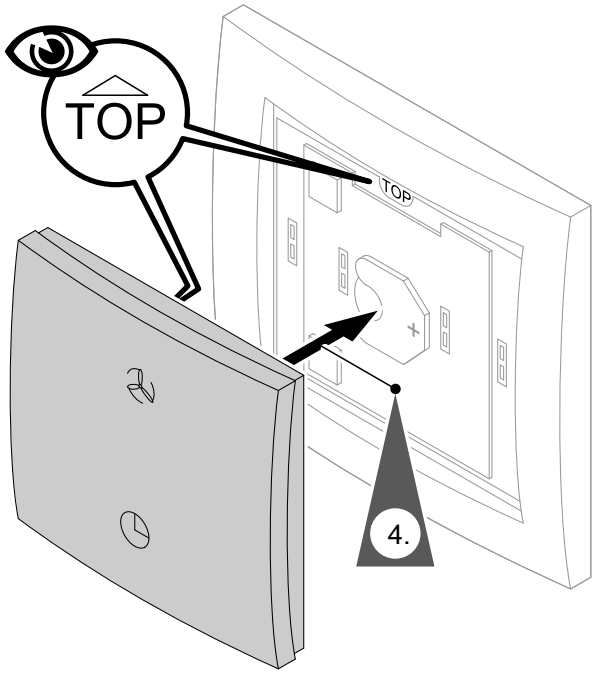

Obr. 18

Přehled hlavní nabídky

„Hlavní nabídka“			
„Nabídka Servis“			
	„Vynulovat filtry“, viz strana 33		
	„Vynulovat chyby“, viz strana 25		
	„Přehled chyb“, viz strana 25		
„Nastavení ovládání“			
	„Čas“, viz strana 22		
	„Datum“, viz strana 22		
	„Volba programu“, viz strana 13		
	„Periody“, viz strana 13		
		„P1: Týden“	
		„P2: Týden/víkend“	
		„P3: Den“	
	„Jazyk“, viz strana 22		
„Nastavení zařízení“			
	„Krok nastav.č.“, viz strana 18		
		„Průtok vzd. 0“	Nepřestavovat!
		„Průtok vzd. 1“	
		„Průtok vzd. 2“	
		„Průtok vzd. 3“	
		„Tepl. obtoku“	
		„Hyst. obtoku“	
		„Režim obtoku“	
		„ZH+WRG“	Nepřestavovat!
		„Vyr.tlak.nevyr.“	
		„Tok vyr.tlak.nevyr.“	
		„Ext.předehř.reg.“	
		„Tepl. dohřív. reg.“	Nepřestavovat!
		„Režim V1“	
		„V1 Vmin“	
		„V1 Vmax“	Nepřestavovat!
		„CN1 připojeno“	Nepřestavovat!
		„CN1 zóna přiv.vzd.“	Nepřestavovat!
		„CN1 režim odp.vzd.“	Nepřestavovat!
		„V2 režim“	
		„V2 Vmin“	
		„V2 Vmax“	Nepřestavovat!
		„CN2 připojeno“	Nepřestavovat!
		„CN2 režim přiv.vzd.“	Nepřestavovat!
		„CN2 režim odp.vzd.“	Nepřestavovat!
		„EWT zap/vyp“	
		„EWT tepl. min“	
		„EWT tepl. max“	
		„RHT čidlo“	
		„RHT jemnost“	

5776376

Přehled hlavní nabídky (pokračování)

„Info nabídka instal.“, viz strana 24

Vysvětlení odborných výrazů

3-cestná přepínací klapka

Viz „Zemní výměník tepla“.

Odpadní vzduch

Spotřebovaný vzduch, který je odváděn z místností.

Teplota odpadního vzduchu

Teplota vzduchu odváděného z místností. Tato teplota odpovídá přibližně teplotě místností.
Překročí-li teplota odpadního vzduchu nastavenou požadovanou hodnotu, otevře se obtok.

Další podmínky: viz „Obtok“.

Požadovaná teplota odpadního vzduchu

viz „Obtok“.

Rozdíl teplot odpadního vzduchu

Při poklesu teploty odpadního vzduchu pod požadovanou hodnotu o nastavený rozdíl se do té doby aktivní obtok automaticky uzavře.

Venkovní vzduch

Venkovní vzduch, který je systémem větrání obytných prostor nasáván z okolního prostředí.

Teplota venkovního vzduchu

Teplota venkovního vzduchu přiváděného zvenčí do budovy.
Je-li teplota venkovního vzduchu nižší než teplota odpadního vzduchu, obtok se otevře.

Další podmínky: viz „Obtok“.

Obtok

Systém Vitovent je vybaven vestavěnou teplotně řízenou obtokovou klapkou s motorovým pohonem.
Touto obtokovou klapkou přepíná větrací zařízení mezi větráním obytných prostor s tzv. rekuperací tepla a větráním bez ní.

Vysvětlení odborných výrazů (pokračování)

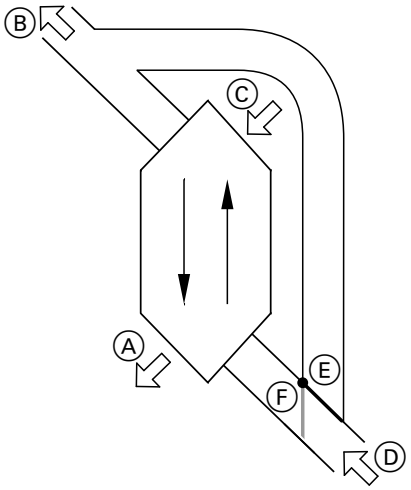

Obr. 19

Ⓐ Přiváděný vzduch
(např. pro ložnici, dětský a obývací pokoj)
Ⓑ Odváděný vzduch
Ⓒ Venkovní vzduch
Ⓓ Odpadní vzduch
(např. z kuchyně, koupelny a WC)
Ⓔ Obtok je uzavřený: Větrání s rekuperací tepla
Ⓕ Obtok je aktivní: Větrání bez rekuperace tepla

Obtok lze přepínat buďto ručně, nebo se dá zapnout automatické přepínání. Automatické přepínání závisí na teplotě odpadního a venkovního vzduchu (viz str. 19).

Větrání s rekuperací tepla, obtok zablokovaný

Pomocí výměníku tepla ve větracím zařízení je přiváděný vzduch předehříván teplem z odpadního vzduchu, aniž by při tom oba vzduchové proudy přicházely do přímého styku. Obtok se při tom nachází v poloze Ⓔ (obtok je uzavřený).

V porovnání s větráním okny zde dochází jen k velmi nepatrné ztrátě tepelné energie. V topném období proto udržujte okna a dveře zavřené. To platí i pro dveře do vedlejších místností a do sklepa, které nejsou zahrnuty do systému větrání bytu.

Obtok je uzavřen, je-li splněna **kterákoli** z následujících podmínek:
- venku je **tepleji** než uvnitř (tj. teplota venkovního vzduchu je vyšší než teplota odpadního vzduchu),
- teplota odpadního vzduchu poklesla pod požadovanou teplotu odpadního vzduchu o více než o zadaný rozdíl teplot odpadního vzduchu,
- venku je chladněji než 10 °C (tj. teplota venkovního vzduchu je nižší než 10 °C).

Větrání bez rekuperace tepla, obtok aktivní

Objemový tok odpadního vzduchu je na 100 % mimo výměník tepla a přímo jako odváděný vzduch směrem ven. Neprobíhá přenos tepla na venkovní vzduch. Obtok se v tomto případě nachází v poloze Ⓕ (obtok je aktivní).
Tímto způsobem jsou místnosti pasivně ochlazovány studenějším vzduchem zvenku, např. v chladných letních nocích. Toto pasivní chlazení nedosahuje účinnosti chlazení aktivního, např. pomocí klimatizačního zařízení.

Obtok je aktivní (otevřený), jsou-li splněny **všechny** následující podmínky:
- Venku je **chladněji** než uvnitř (tj. teplota venkovního vzduchu je nižší než teplota odpadního vzduchu),
- Teplota odpadního vzduchu je **vyšší** než požadovaná teplota odpadního vzduchu.
- Venku je **tepleji** než 10 °C (tj. teplota venkovního vzduchu je vyšší než 10 °C).

Funkce obtoku

viz „Obtok“.

CO_2-/čidlo vlhkosti

Čidlo k měření koncentrace oxidu uhličitého a vlhkosti vzduchu. Toto čidlo se připojuje k větracímu zařízení.

Viz „Koncentrace oxidu uhličitého“ a „Vlhkost vzduchu“.

Koncentrace CO_2

Viz „Koncentrace oxidu uhličitého“.

5776376

Vysvětlení odborných výrazů (pokračování)

Tlaková nevyrovnanost

Při tzv. tlakové nevyrovnanosti (disbalanci) se objemový tok přiváděného vzduchu liší od objemového toku vzduchu odpadního. U velmi dobře utěsněných budov, např. pasivních domech, pak v místnostech vzniká buďto podtlak, nebo přetlak. Při podtlaku se okna a dveře samovolně otvírají prudce dokořán, při přetlaku se snadno přibouchávají.

K vyrovnání případné tlakové nevyrovnanosti je třeba objemový tok přiváděného vzduchu oproti objemovému toku odpadního vzduchu trvale zvýšit nebo snížit.

Zemní výměník tepla

Pomocí zemního výměníku tepla se venkovní vzduch dá v zimě předehřívat a v létě ochlazovat v zemi, aniž by při tom vzduch se zemí přicházel do přímého styku. Zemní výměníky tepla se skládají z potrubního systému uloženého v zemi a napojeného na hrdlo venkovního vzduchu větracího zařízení.
U systémů s 3-cestnou přepínací klapkou je venkovní vzduch veden buďto potrubním systémem zemního výměníku tepla, nebo jiným potrubím přímo do větracího zařízení. 3-cestná přepínací klapka je ovládána větracím zařízením v závislosti na teplotě venkovního vzduchu.

Teplota venkovního vzduchu
- Vysoká:
  venkovní vzduch je **k ochlazení** veden zemním výměníkem tepla.
- Střední:
  chlazení ani předehřívání není nutné. Venkovní vzduch **není** veden zemním výměníkem tepla.
- Nízká:
  venkovní vzduch je **k předehřívání** veden zemním výměníkem tepla.

Externí elektrický předehřívací registr

Viz „Předehřívací registr“.

Větrání okny

Větrání obytných prostor domu při otevřených oknech. Při tomto způsobu větrání uniká značná část tepelné energie do okolí.

Při stálém provozu systému větrání obytných prostor není větrání okny nutné.

Čidlo vlhkosti

Viz „Vlhkost vzduchu“.

Odváděný vzduch

Vzduch odváděný systémem větrání obytných prostor do volného prostranství. Při uzavřeném obtoku je odváděnému vzduchu většina tepelné energie odebírána ve výměníku tepla za účelem předehřívání venkovního vzduchu.

Ochrana před mrazem

U větrání obytných prostor s rekuperací tepla je odpadní vzduch ochlazován ve výměníku tepla. Tím vzniká vodní kondenzát. Aby tento vodní kondenzát nezamrzal, je nasávaný venkovní vzduch při nízkých venkovních teplotách automaticky předehříván. Za tímto účelem je větrací zařízení vybaveno vestavěným elektrickým předehřívacím registrem.

Pokud výkon tohoto vestavěného předehřívacího registru k zamezení tvorby námrazy na výměníku tepla nepostačuje, je navíc objemový tok nasávaného venkovního vzduchu snížen. Větrání se případně vypne.

5776376

Vysvětlení odborných výrazů (pokračování)

Další předehřívací registr (dodává se jako příslušenství), vestavěný do potrubí venkovního vzduchu, zajišťuje i při teplotách nižších než cca –10 °C požadovaný objemový tok vzduchu. Pro pasivní domy doporučujeme k předehřívání venkovního vzduchu použít zemní výměník tepla (ze strany stavby).

Základní větrání

Stupeň větrání s pevně nastaveným minimálním objemovým tokem vzduchu 50 m^3/h (Stupeň větrání 0,).

Tento stupeň větrání nastavujte jen tehdy, tvoří-li se v budově jen málo pachů a vlhkosti, např. když se v ní nezdržují **žádné** osoby.

Intenzivní větrání

Stupeň větrání s nastaveným maximálním objemovým tokem vzduchu (Stupeň větrání 3,).

Tento stupeň větrání nastavujte při zvýšené tvorbě pachů nebo vlhkosti, např. při vaření.

Koncentrace oxidu uhličitého

Kvalita vzduchu v místnostech klesá se stoupající koncentrací oxidu uhličitého (CO_2).

Koncentraci oxidu uhličitého v budově lze kontrolovat čidlem CO_2/vlhkosti (dodává se jako příslušenství). V případě příliš vysoké koncentrace oxidu uhličitého se automaticky zvýší nastavený objemový tok vzduchu. Špatný (vydýchaný) vzduch je pak rychle odveden z budovy ven.

Kontrolované větrání obytných prostor

Viz „Systém větrání obytných prostor“.

Hlídač tlaku vzduchu

Hlídač tlaku vzduchu je zařízení ke kontrole tlaku vzduchu v místnosti. V případě podtlaku hlídač větrací zařízení automaticky vypne. Jinak se může stát, že do místnosti proniknou jedovaté zplodiny z ohniště závislého na vzduchu v místnosti, nap. z krbových kamen.

Instalace hlídače tlaku vzduchu je povinná ve všech místnostech, ve kterých je v činnosti ohniště závislé na vzduchu v místnosti.

Vlhkost vzduchu

Obsah vodních par ve vzduchu v místnosti. V případě trvale vysoké vlhkosti vzduchu hrozí nebezpečí tvorby plísní.

Vlhkost vzduchu v místnosti lze kontrolovat čidlem CO_2/vlhkosti nebo centrálním čidlem vlhkosti (příslušenství). V případě příliš vysoké vlhkosti se automaticky zvýší nastavený objemový tok vzduchu. Nadměrně vlhký vzduch je pak rychle odveden z budovy ven

Stupeň větrání

Volbou určitého stupně větrání se nastaví určitý, stálý objemový tok vzduchu.

Podle DIN 1946-6 musejí systémy větrání obytných prostor poskytovat možnost nastavení 4 stupňů větrání s vždy různým objemovým tokem vzduchu.

5776376

Vysvětlení odborných výrazů (pokračování)

Objemový tok vzduchu

Množství vzduchu dopravené systémem větrání obytných prostor za jednu hodinu. Objemový tok vzduchu se udává v metrech krychlových za hodinu (m^3/h).

- Aby ve vašich místnostech nedocházelo ani k podtlaku, ani k přetlaku, musí množství vzduchu přiváděné do budovy (objemový tok přiváděného vzduchu) být přesně stejné jako množství vzduchu z budovy odváděné (objemový tok odpadního vzduchu).
- Objemové toky vzduchu, které je pro různé stupně větrání třeba nastavit, jsou závislé na různých činitelích. Těmito činiteli jsou stavební podmínky potrubního systému, velikost a počet místností a počet obyvatel domu.
  Vaše topenářská resp. vzduchotechnická firma provedla výpočet potřebných objemových toků vzduchu a při uvedení do provozu je nastavila (viz str. 18).

Upozornění
Je-li k vašemu větracímu zařízení připojeno čidlo CO_2/vlhkosti vzduchu, je proud vzduchu automaticky přizpůsobován naměřené koncentraci CO_2 a vlhkosti.

Standardní větrání

Stupeň větrání s nastaveným normálním objemovým tokem vzduchu (Stupeň větrání 2, ▟).

Tento stupeň větrání nastavte při průměrně velké tvorbě pachů a vlhkosti, např. zdržuje-li se v domě více osob.

Perioda

Časový úsek v časovém programu. Pro každou periodu stanovte dobu jejího zahájení a požadovaný stupeň větrání. Časový program se skládá z period následujících bezprostředně po sobě.

Redukované větrání

Stupeň větrání s nastaveným zmenšeným objemovým tokem vzduchu (Stupeň větrání 1, ▗).

Tento stupeň větrání nastavte při malé tvorbě pachů a vlhkosti, např. zdržuje-li se v domě málo osob.

Předehřívací registr

Aby se na výměníku tepla netvořila při nízkých teplotách námraza, je možné přiváděný venkovní vzduch předehřívat elektrickým předehřívacím registrem.
V systému Vitovent je vestavěn elektrický předehřívací registr. Další, externí předehřívací registr k montáži do potrubí venkovního vzduchu lze objednat jako příslušenství.

Viz „Ochrana před mrazem“.

Rekuperace tepla

Viz „Větrání s rekuperací tepla“.

Vysvětlení odborných výrazů (pokračování)

Výměník tepla

Centrální konstrukční jednotka větracího zařízení, v níž je chladnější vzduch přiváděný zvenčí předehříván teplem z odpadního vzduchu. Oba vzduchové proudy při tom nepřicházejí do přímého styku.

Systém větrání obytných prostor

Pomocí systému větrání obytných prostor mohou být vaše místnosti trvale zásobovány čerstvým vzduchem a současně odvětrávány. Systém větrání obytných prostor se skládá z centrálního větracího zařízení, potrubního systému a ventilů přiváděného a odpadního vzduchu. Potrubní systém tvoří trubky, ploché kanály, odbočovací trubky a tlumiče hluku.

Potrubním systémem přiváděného vzduchu je do obývacích pokojů a ložnic přiváděn čerstvý vzduch. Spotřebovaný vzduch z místností, kde se tvoří vlhkost a pachy (např. kuchyně, koupelny, WC), je odváděn potrubním systémem odpadního vzduchu.
Přiváděný venkovní vzduch je filtrován. Jako příslušenství lze objednat rovněž speciální jemný filtr.

Časový program

V časových programech si stanovíte, který stupeň větrání bude běžet v kterém časovém úseku (periodě). Časové programy mohou být různé pro každý den v týdnu.

Přiváděný vzduch

Filtrovaný venkovní vzduch, který je přiváděn do obytných místností. Při zavřeném obtoku je přiváděný vzduch předehříván ve výměníku tepla.

Upozornění k likvidaci

Likvidace obalu

Likvidaci obalu vašeho výrobku Viessmann převezme vaše topenářská resp. vzduchotechnická firma.

Definitivní odstavení z provozu a likvidace

Výrobky Viessmann jsou recyklovatelné. Součásti a provozní materiál nepatří do domovního odpadu.
Za účelem odborné likvidace vašeho starého zařízení kontaktujte vaši topenářskou resp. vzduchotechnickou firmu.

Seznam hesel

B
Bezdrátový ovládací spínač 11, 16
– Výměna baterie 34
Box filtru 33
Box filtrů 31

C
Centrální čidlo vlhkosti 20

Č
Časové programy 13
Časový program 42
– Nastavení 13, 14
– Volba 13
Čerstvý vzduch 37
Čidlo CO2 20
Čidlo vlhkosti 20
Čištění 28
– Filtry 28
– Skříň 28
Čištění filtrů 7, 28
– Větrací zařízení 28
Čištění filtrů odpadního vzduchu 28
Čištění filtrů venkovního vzduchu 28
Čištění skříně 28

D
Datum 7
Denní čas 7
Doporučené stupně větrání 8
Dotazování
– Hlášení poruch 24
– Hodnoty nastavení 24
– Informace 24
– Naměřené objemové toky vzduchu 24
– Nastavené objemové toky vzduchu 24
– Obtok 24
– Ochrana před mrazem 24
– Provozní stavy 24
– Tlaky 24
Dotazování na hlášení 24
Dotazování na hodnoty nastavení 24
Dotazování na informace 24
Dotazování na naměřené hodnoty 24
Dotazování na provozní stavy 24
Dovolená 7

E
Elektrický předehřívací registr 20, 41

F
Filtr venkovního vzduchu 42
Filtry 27
Funkce obtoku 38
Funkce ochrany před mrazem 39

G
Glosář 37

H
Hlášení 24
– Vymazání 25
– Zobrazení 25
Hlášení o nutnosti údržby filtrů 33
Hlavní nabídka 10, 36
Hlídač tlaku vzduchu 40

I
Indikace poruch 26
Indikátor výměny filtrů 10
Intenzivní větrání 40
Interval výměny filtrů 28

J
Jemný filtr 42

K
Komfort (několik rad) 8
Koncentrace oxidu uhličitého 38, 40
Kontrolka poruchy 9
Kontrolované větrání obytných prostor 40
Krbová kamna 40

L
Letní obtok 37

N
Nabídka
– Struktura 36
– Základní nabídka 10
Nastavení
– Datum 22
– Funkce obtoku 19
– Jazyk 22
– Objemové toky vzduchu 18
– Periody časových programů 13, 14
– Rozdíl teplot odpadního vzduchu 19
– Teplota odpadního vzduchu 19
Nastavení data 22
Nastavení funkce obtoku 19
Nastavení jazyka 22
Nastavení zařízení 18
Nastavení z výroby 7
Nastavovací knoflík 9
Několik užitečných rad
– Komfort 8
– Úspora energie 7
Nepřítomnost 7

O
Objemové toky vzduchu 41
– Nastavení 18
– Nastavení z výroby 18
Obnovení původního nastavení obsluhy 22
Obnovení původního nastavení zařízení 23
Obnovení původního nastavení z výroby 22

5776376

Seznam hesel (pokračování)

Obslužné prvky 9
Obtok 37, 38
– Dotazování na polohu 24
– Nastavení funkce 19
– Nastavení rozdílu teplot 19
– Nastavení teploty 19
Obtoková klapka 19
Odpadní vzduch 37
Odstraňování poruch 26
Odváděný vzduch 39
Osvětlení pozadí 9
Ovládací panel 9, 16

P

Pasivní dům 27
Pasivní chlazení 38
Perioda 41
– Aktivování 14
– Deaktivování 15
– Nastavení 13, 14
– Přidání 14
– Vymazání 15
Poruchy 24
Potrubní systém 42
Použití 6
Požadovaná teplota odpadního vzduchu 37
Prázdniny 7
Preventivní údržba 28
Průběh obsluhy 11
První uvedení do provozu 7
Předběžné nastavení 7
Předehřívací registr 20, 39, 41
– Externí 39
Přehled hlavní nabídky 36
Přehled poruch
– Vymazání 25
– Zobrazení 25
Přepínací klapka pro zemní výměník tepla 21
Přípustné teploty prostředí 7
Přiváděný vzduch 42

R

Redukované větrání 41
Rekuperace tepla 37, 38, 41
Reset 22
Rozdíl teplot odpadního vzduchu 19, 37
Ruční provoz 9, 16

S

Síťová zástrčka 12
Spotřebovaný vzduch 37
Standardní větrání 41
Stav při dodání 7
Stupeň větrání 40
– Trvalá změna 16
– Změna na přechodnou dobu 16
Stupně větrání 7, 8
– Dotazování 24
– Nastavení z výroby 18
Symboly
– Provozní stavy 9
– Stupně větrání 9
Systém větrání obytných prostor 42
– Vypnutí 12
– Zapnutí 12

T

Teplota odpadního vzduchu 19, 37
Teplota venkovního vzduchu 37
Teploty prostředí 7
Tlaková nevyrovnanost 19, 20, 39
Tlumič hluku 42

U

Úrovně obsluhy 9
Usazování prachu 28, 33
Úspora energie (několik rad) 7
Uvedení do provozu 7, 12

V

Venkovní vzduch 37
Ventilátor je zapnutý 9
Ventil odpadního vzduchu 42
Ventil přiváděného vzduchu 42
Větrací zařízení 42
– Čištění 28
– Vypnutí 12
– Zapnutí 12
Větrání
– Bez rekuperace tepla 38
– S rekuperací tepla 38
Větrání obytných prostor 40
Větrání okny 39
Vlhkost vzduchu 40
Výměna baterie 34
Výměna filtrů 9, 12, 28
– Ventily odpadního vzduchu 28
– Větrací zařízení 28
Výměna vzduchu
– Příliš malá 26
– Příliš velká 26
Výměník tepla 38, 42
Výpadek proudu 7
Vysvětlení odborných výrazů 37

Z

Základní nabídka 10
Základní větrání 40
Zásuvka 12
Zemní výměník tepla 21, 39, 40
Zimní/letní čas 7
Zobrazení
– Filtry 27
– Porucha 26
Zobrazení hlášení 26
Zobrazení informací 9
Zobrazení připojení 9
Způsoby obsluhy zařízení 11

5776376

5776376

Váš kontaktní podnik

Ohledně dotazů nebo údržby či oprav vašeho topného zařízení se prosím obraťte na odbornou servisní firmu. Specializované firmy ve vašem okolí najdete například zde: www.viessmann.cz.



Viessmann, spol. s r.o.
Plzeňská 189,
252 19 Chrášťany
tel.: 257 090 900
fax: 257 950 306
www.viessmann.com

5776376 Technické změny vyhrazeny!