Návod k obsluze

pro provozovatele zařízení

Ovládací panel pro systémy větrání obytných prostor s rekuperací tepla

Ovládací panel, typ LB1



5797076 CZ 6/2024

Prosím uschovat!

Pro vaši bezpečnost

⚠ Dodržujte prosím přesně tyto bezpečnostní pokyny, zabráníte tak újmě na zdraví a škodám na majetku.

Vysvětlení bezpečnostních pokynů

⚠ **Nebezpečí**
Tato značka varuje před úrazem.

! **Pozor**
Tato značka varuje před věcnými škodami a škodami na životním prostředí.

Upozornění
Údaje uvedené slovem „Upozornění“ obsahují doplňkové informace.

Cílová skupina

Tento návod k použití je určen osobám obsluhujícím zařízení.
Obsluha tohoto zařízení je dovolena i dětem od 8 let a osobám se sníženými fyzickými, smyslovými či mentálními schopnostmi nebo s nedostatečnými zkušenostmi a vědomostmi, pokud tyto osoby jsou pod dohledem nebo byly instruovány o způsobech bezpečné obsluhy a jsou si vědomy možných nebezpečí spojených s provozem zařízení.

! **Pozor**
Děti musí být v blízkosti zařízení pod dohledem.
- Zařízení není určeno dětem ke hraní.
- Čištění a údržba ze strany uživatele jsou dětem bez dohledu dospělých zakázány.

Bezpečnostní pokyny pro práce na zařízení

Připojení přístroje

- Připojení přístroje a jeho uvedení do provozu smějí provádět jen oprávnění odborníci.
- Dodržujte předepsané podmínky pro elektrické připojení.
- Jakékoli změny stávající instalace smějí provádět jen autorizovaní a kvalifikovaní odborníci.

⚠ **Nebezpečí**
Neodborně provedené práce na zařízení mohou vést k životu nebezpečným nehodám.
Elektroinstalační práce smí provádět pouze odborní elektrikáři.

5797076

Pro vaši bezpečnost (pokračování)

Práce na přístroji

- Nastavení a práce na přístroji jsou dovoleny pouze podle závazných údajů uvedených v tomto návodu k použití.
  Další práce na přístroji smějí provádět jen oprávnění odborníci.
- Zařízení neotvírejte.
- Kryt neodšroubovat.
- Přídavné součásti nebo instalované příslušenství neměňte ani neodstraňujte.
- Spojení neodpojujte ani nedotahujte.

Přídavné součásti, náhradní díly a součásti podléhající opotřebení

Pozor
Součásti, jež nebyly se zařízením odzkoušeny, je mohou poškodit nebo nepříznivě ovlivnit jeho funkce.
- Montáž nebo výměnu přenechte výhradně specializované topenářské firmě.
- Pokud je kabel pro připojení k síti tohoto zařízení poškozený, musí kabel pro připojení k síti vyměnit výrobce nebo jeho zákaznický servis nebo podobně kvalifikovaná osoba.

Bezpečnostní pokyny pro provoz zařízení

Nebezpečí
Nasávaná znečištěný vzduch může ohrozit zdraví osob v místnosti.
- Mimo budovu nesmí být v blízkosti stěnové průchodky provozovány žádné spalovací motory ani jiná zařízení, která vylučují spaliny nebo jiné škodlivé látky.
- Pokud je v místnosti citelný zápach spalin nebo požáru přes venkovní vzduch, zařízení ihned vypněte.
- V blízkosti stěnové průchodky se nesmí uskladňovat nebo používat žádné toxické látky.

Chování při požáru

Nebezpečí
Při požáru hrozí nebezpečí popálení.
- Vypněte zařízení.
- Použijte jen přezkoušený hasicí přístroj požární třídy ABC.

Požadavky na místo instalace

Pozor
Nepřípustné okolní podmínky mohou způsobit poškození zařízení a ohrozit jeho bezpečný provoz.
- Dodržujte přípustné teploty prostředí podle údajů tohoto návodu k použití.
- Vzduch nesmí být znečištěn halogenovými uhlovodíky (obsaženými např. v barvách, rozpouštědlech a čisticích prostředcích).
- Nedopusťte trvale vysokou vlhkost vzduchu (např. v důsledku neustálého sušení prádla).

Pro vaši bezpečnost (pokračování)

Odstavení z provozu

! **Pozor**
Při delším odstavení zařízení z provozu se může na vestavěných komponentách tvořit kondenzát, např. na filtrech. Takto hrozí nebezpečí vzniku plísní.
Zařízení nechte stále zapnuté, i když se v místnosti nenachází žádné osoby.

Obsah

1. Úvodní informace

Symboly ... 8
Stanovený rozsah použití ... 8
informace o výrobku ... 9
- Vybavení a funkce ... 9
- Systémy větrání obytných prostor ... 9
- Přípustné teploty okolí ... 10

První uvedení do provozu ... 10
Odborné výrazy ... 10
Vaše zařízení je předběžně nastaveno ... 10
Několik užitečných rad k úspoře energie ... 11
Několik užitečných rad pro vyšší komfort ... 11
Doporučené stupně větrání ... 11

2. Obsluha

Ovládací panel ... 12
- **„Upozornění k obsluze“** ... 12
- Symboly na displeji ... 12

Základní nabídka ... 13
Rozšířená nabídka ... 13
Způsoby obsluhy zařízení ... 14
Provozní programy ... 15
Časový program ... 15
- Nastavení časového programu ... 16
- Zrušení časových fází ... 17

3. Zapínání a vypínání

Zapnutí větrání obytných prostor ... 18
Vypnutí větrání obytných prostor ... 18
- Zapnutí provozního programu **„Vypínací provoz“** ... 18
- Vypnutí větrání obytných prostor za účelem výměny filtru ... 18

4. Větrání obytných prostor

Provozní program ... 19
- Nastavení provozního programu ... 19

Větrání bez rekuperace tepla ... 19
- Nastavení požadované teploty místnosti pro větrání bez rekuperace tepla ... 19
- Nastavení minimální požadované teploty pro větrání bez rekuperace tepla ... 19

Časový program ... 19
- Nastavení časového programu ... 20
- Provozní stav pro větrání ... 20

Komfortní funkce **„Intenzivní provoz“** ... 20
- Nastavení režimu **„Intenzivní provoz“** ... 20
- Ukončení režimu **„Intenzivní provoz“** ... 21

Funkce úspory energie **„Provoz ECO“** ... 22
- Nastavení režimu **„Provoz ECO“** ... 22
- Ukončení **„provozu ECO“** ... 22

Funkce úspory energie **„Prázdninový program“** ... 22
- **„Prázdninový program“** nastavení ... 22
- **„Prázdninový program“** změna ... 23
- Přerušení a vymazání **„prázdninového programu“** ... 23

5. Další nastavení

Nastavení času a data ... 24
Nastavení jazyka ... 24
Nastavení kontrastu displeje ... 24
Nastavení jasu displeje ... 24
Nastavení hlasitosti zvuku tlačítek ... 24
Obnovení původního nastavení z výroby ... 25

6. Dotazování

Dotazování na informace ... 26
Dotazování na hlášení ... 26
- Vyvolání potvrzených hlášení ... 27

Obsah

7. Co je třeba dělat?

V místnostech je příliš chladno ... 28
V místnostech je příliš teplo ... 28
„👁“ a **„Upozornění“** se zobrazí ... 28
„⚠“ a **„Výstraha“** se zobrazí ... 28
„⚠“ a **„Výstraha“** se zobrazí (**„Výměna filtru 03“** u systému Vitovent 300-C/300-W) ... 28
„⚠“ a **„Porucha“** se zobrazí ... 28
🔧 a **„Servis“** se zobrazí (**„Výměna filtru 03“** u systému Vitovent 200-C) ... 29
Dveře/okna jdou těžce otevřít ... 29
Dveře a okna se otvírají prudce dokořán ... 29

8. Preventivní údržba

Čištění systému větrání obytných prostor ... 30
- Čištění ventilů přiváděného a odpadního vzduchu ... 30
- Čištění kuchyňského ventilu odpadního vzduchu ... 31

Čištění nebo výměna filtrů ... 31
- Vitovent 200-C ... 31
- Vitovent 200-W, Vitovent 300-C a Vitovent 300-W ... 31
- Filtr ve větracím zařízení Vitovent 200-C ... 32
- Filtry ve větracím zařízení Vitovent 200-W ... 33
- Filtr ve větracím zařízení Vitovent 300-C ... 35
- Filtr ve větracím zařízení Vitovent 300-W ... 37
- Výměna filtrů ve ventilech odpadního vzduchu ... 39
- Vynulování hlášení o nutnosti údržby ... 39

9. Příloha

Přehled rozšířené nabídky ... 40
Vysvětlení odborných výrazů ... 41
- Odpadní vzduch ... 41
- Teplota odpadního vzduchu ... 41
- Venkovní vzduch ... 41
- Teplota venkovního vzduchu ... 41
- Provozní program ... 41
- Provozní stav ... 41
- Obtok ... 41
- CO_2-čidlo/čidlo vlhkosti ... 41
- CO_2-čidlo ... 42
- Koncentrace CO_2 ... 42
- Tlaková nevyrovnanost ... 42
- Entalpický výměník tepla ... 42
- Zemní výměník tepla ... 42
- Elektrický předehřívací registr ... 42
- Větrání okny ... 42
- Vlhkost ... 43
- Odpadní vzduch ... 43
- Ochrana před mrazem ... 43
- Kontrolované větrání obytných prostor ... 43
- Koncentrace oxidu uhličitého (koncentrace CO_2) ... 45
- Větrání ... 45
- Stupeň větrání ... 45
- Vlhkost vzduchu ... 45
- Objemový tok vzduchu ... 45
- Jmenovité větrání ... 46
- Teplota místnosti ... 46
- Redukované větrání ... 46
- Před. registr ... 46
- Výměník tepla ... 46
- Větrání obytných prostor ... 46
- Časový program ... 46
- Přiváděný vzduch ... 47

5797076

Obsah (pokračování)

Upozornění k likvidaci 47
- Likvidace obalu 47
- Definitivní odstavení z provozu a likvidace topného zařízení 47

Potřebné údaje pro energetickou účinnost 47

10. Seznam hesel 48

5797076

Symboly

Symbol	Význam
	Odkaz na jiný dokument s podrobnými informacemi
	Pracovní krok ve vyobrazeních: Číslování odpovídá pořadí kroků pracovního procesu.
	Výstraha před poraněním osob
	Výstraha před věcnými škodami a škodami na životním prostředí
	Prostor vedoucí napětí
	Obzvláště dodržovat.
	▪ Součástka musí slyšitelně zapadnout. nebo ▪ Akustický signál
	▪ Nasaďte novou součástku. nebo ▪ Ve spojení s nástrojem: Vyčistěte topnou plochu.
	Součástku odborně zlikvidujte.
	Součástku odevzdejte na vhodném sběrném místě. Součástku **nelikvidujte** v domovním odpadu.

Stanovený rozsah použití

Přístroj se smí podle zamýšleného používání instalovat a provozovat ve větracích systémech dle DIN 1946-6 se zohledněním příslušných montážních, servisních návodů a návodu k použití. Je plánovaný výhradně pro kontrolované větrání bytu.

Použití ve shodě s ustanovením předpokládá, že byla provedena pevná instalace ve spojení se schválenými součástmi specifickými pro zařízení.

Komerční nebo průmyslové použití k jinému účelu než pro větrání bytu platí jako použití odporující stanovenému účelu použití.

Použití přesahující tento rámec musí být výrobcem schváleno případ od případu.

Nesprávné použití přístroje resp. neodborná obsluha (např. otevřením přístroje provozovatelem zařízení) je zakázáno a vede k vyloučení ze záruky. Nesprávné použití je také tehdy, pokud jsou součásti větracího systému pozměněny v jejich funkci ve shodě s ustanovením.

Upozornění
Zařízení je určeno výhradně pro použití v domácnostech, tzn., že přístroj mohou bezpečně obsluhovat i nezaškolené osoby.

5797076

informace o výrobku

Pomocí ovládacího panelu větrání, typ LB1 můžete ovládat centrální větrací zařízení Vitovent 200-C, Vitovent 200-W,Vitovent 300-C a Vitovent 300-W.

Ovládací panel větrání, typ LB1 se montuje na stěnu.

Vybavení a funkce

Ovládací panel větrání, typ LB1 nabízí tyto funkce:
- Ruční nastavení stupňů větrání
- Automatické nastavení stupňů větrání pomocí provozních a časových programů až s 8 časovými fázemi za den
- Komfortní funkce a funkce úspory energie
- Dotazování informací o provozním stavu Vašeho systému větrání obytných prostor

Systémy větrání obytných prostor

Systémy větrání obytných prostor slouží ke kontrolovanému větrání a odvětrání rodinných domů nebo bytů. Centrální větrací zařízení společnosti Viessmann je možné nastavit a obsluhovat pomocí ovládacího panelu větrání, typ LB1.
Prostřednictvím časového programu se větrací režim automaticky přizpůsobí vašim požadavkům. Při úspoře energie pomáhají **„provoz ECO“** a **„Prog. prázdniny“**. V **„Intenzivní provoz“** zvýšíte výměnu vzduchu v budově a zápachy a vlhkost rychle odvedete do volného prostoru.
Podporovány jsou tato centrální větrací zařízení:

Vitovent 200-C

Vitovent 200-C je vhodný pro rodinné domy nebo byty o velikosti obytné plochy až 120 m^2.
Vitovent 200-C splňuje požadavky na použití v pasivním domě.

Větrací zařízení lze volitelně namontovat na strop nebo zavěsit na stěnu.

Dodatečně k ovládacímu panelu větrání, typ LB1 může být větrací režim přepínán také pomocí spínače nebo tlačítka (koupelnový spínač), které je připojeno k větracímu zařízení, např. pokud přechodně potřebujete nejvyšší stupeň větrání.

Vitovent 200-W

Vitovent 200-W je vhodný pro rodinné domy nebo byty o velikosti obytné plochy až 230 m^2.

Toto větrací zařízení se montuje na stěnu.
Instalace na podlahu je možná s příslušenstvím.

Pro dobrou kvalitu vzduchu ve vaší budově větrací zařízení automaticky přizpůsobí výměnu vzduchu, v závislosti na vlhkosti vzduchu a/nebo koncentraci oxidu uhličitého ve vašich místnostech (potřebné příslušenství).

Vitovent 300-C

Vitovent 300-C je vhodný pro rodinné domy nebo byty o velikosti obytné plochy až 90 m^2.
Vitovent 300-C splňuje požadavky na použití v pasivním domě.

Větrací zařízení lze volitelně namontovat na strop nebo zavěsit na stěnu.

Pro dobrou kvalitu vzduchu ve vaší budově větrací zařízení automaticky přizpůsobí výměnu vzduchu, v závislosti na vlhkosti vzduchu a/nebo koncentraci oxidu uhličitého ve vašich místnostech (potřebné příslušenství).

Vitovent 300-W

Vitovent 300-W je vhodný pro rodinné domy nebo byty o velikosti obytné plochy až 440 m^2.
Vitovent 300-W splňuje požadavky na použití v pasivním domě.

Toto větrací zařízení se montuje na stěnu.
Instalace na podlahu je možná s příslušenstvím.

Pro dobrou kvalitu vzduchu ve vaší budově větrací zařízení automaticky přizpůsobí výměnu vzduchu, v závislosti na vlhkosti vzduchu a/nebo koncentraci oxidu uhličitého ve vašich místnostech (potřebné příslušenství).

informace o výrobku (pokračování)

Přípustné teploty okolí

Ovládací panel větrání, typ LB1

Ovládací panel větrání, typ LB1 smí být instalován v obytných prostorách a kotelnách (standardní okolní podmínky).
Přípustné teploty okolí: 5 až 40 °C

Větrací zařízení

Pozor
Mimo uvedené rozsahy teplot může docházet k příp. poruchám větracího zařízení.
Zajistěte, aby byla teplota v místě instalace větracího zařízení mezi 2 a 35 °C.

První uvedení do provozu

První uvedení do provozu a přizpůsobení systému větrání místním a stavebním podmínkám, jakož i poučení o správné obsluze, musí provést odborná firma.

Upozornění
V tomto návodu k použití jsou popsány i funkce, jež jsou k dispozici jen u některých větracích zařízení nebo v rámci příslušenství. Tyto funkce nejsou zvlášť označeny.
Při dotazech týkajících se rozsahu funkcí a příslušenství vašeho systému větrání obytných prostor se obraťte odbornou firmu.

Odborné výrazy

Pro lepší pochopení funkce vašeho systému větrání obytných prostor jsou některé odborné výrazy v textu vysvětleny podrobněji.
Tyto odborné výrazy jsou označeny takto:

Další informace najdete v kapitole „Vysvětlení odborných výrazů“ v příloze.

Vaše zařízení je předběžně nastaveno

Váš systém větrání obytných prostor je přednastaven z výroby a tedy připraven k okamžitému provozu:

Ochrana před mrazem
- Ochrana vašeho větracího zařízení před mrazem je zajištěna.

Větrání obytných prostor
- V době od **00:00 do 24:00 hodin**: Větrání obytných prostor v provozním programu **„Automatika“**

Přepínání letního a zimního času
- Tato změna nastavení probíhá automaticky.

Datum a čas
- Datum a hodinový čas nastavila vaše odborná firma.

Veškerá nastavení můžete podle vašeho přání kdykoliv individuálně změnit.

Výpadek proudu
Při výpadku proudu zůstanou všechna nastavení zachována.

5797076

Několik užitečných rad k úspoře energie

- **Krátkodobá nepřítomnost**: Viz strana 13 a 22.
  Snižte stupeň větrání například chystáte-li se na nákupy. Zvolte k tomu **„provoz ECO“** nebo provozní program **„Základní větrání“**.
- **Prázdniny/dovolená**: Viz strana 22.
  Chystáte-li se odcestovat, nastavte **„prázdninový program“**.
  Dojde ke snížení stupně ventilace.

Několik užitečných rad pro vyšší komfort

- **„Intenzivní provoz“**: Viz strana 20.
  V režimu **„Intenzivní provoz“** zvýšíte výměnu vzduchu ve vašich místnostech, například při vaření.

Doporučené stupně větrání

Nastavte stupeň větrání podle způsobu používání místností.

Stupeň větrání		**Využití**
1	Základní větrání: Minimální objemový tok vzduchu	Prázdná budova/místnosti, např. během dovolené
2	Redukované větrání: Redukovaný objemový tok vzduchu	▪ Větrání na ochranu budovy proti vlhkosti ▪ Uvnitř budovy/v místnostech jen několik osob, např. od pondělka do pátku přes den
3	Jmenovité větrání: Standardní objemový tok vzduchu	▪ Běžné užívání budovy/místností více osobami ▪ Průměrná tvorba zápachu a vlhkosti
4	Intenzivní větrání: Maximální objemový tok vzduchu	▪ Přítomnost většího počtu osob v budově/místnostech, např. při oslavách apod. ▪ Zvýšená tvorba výparů, např. při vaření ▪ Zvýšená vlhkost vzduchu, např. při sprchování

5797076

Ovládací panel

Pomocí ovládacího panelu větrání, typ LB1 můžete na větracím zařízení provést tato nastavení:
- Provozní a prázdninový program
- Časový program pro větrání obytných prostor
- Datum a čas
- Požadovaná teplota místnosti pro větrání bez rekuperace tepla

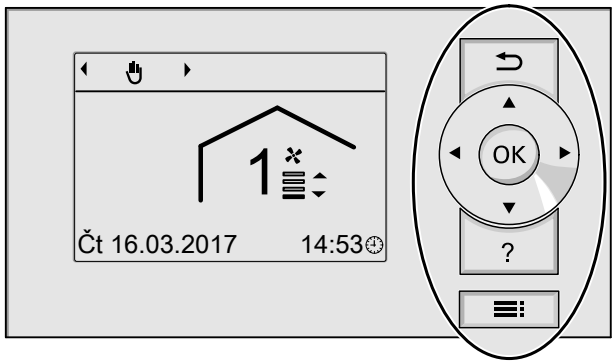

Obr. 1

⮌ V nabídce funkcí návrat o jednu položku zpět, nebo předčasné ukončení započatého nastavení.

Kurzorová tlačítka
"Listování" v nabídkách nebo nastavování hodnot.

OK Potvrzení volby nebo uložení provedeného nastavení do paměti.

? Vyvolání nabídky **„Nápověda“** (viz následující kapitola) nebo obdržení dodatečných informací ke zvolené nabídce.

Otevření nabídky.

K dispozici máte 2 **úrovně obsluhy**:
- Základní nabídka: Viz strana 13.
- Rozšířená nabídka: Viz strana 13.

Upozornění
Pokud jste několik minut neprovedli na ovládání žádné nastavení, bude osvětlení displeje redukováno nebo vypnuto: Viz strana 24.

„Upozornění k obsluze“

V podobě stručného návodu obdržíte vysvětlení k obsluze.

„Upozornění k obsluze“ vyvoláte takto:
- Na displeji se zobrazí základní nabídka: Viz strana 13.
  Stiskněte tlačítko **?**.
- Nacházíte-li se v některé z nabídek:
  Tiskněte tlačítko ⮌ tolikrát po sobě, až se zobrazí základní nabídka.
  Stiskněte tlačítko **?**.

Symboly na displeji

Symboly nejsou zobrazeny stále, ale v závislosti na provedení topného zařízení a jeho provozním stavu.

Zobrazení:
- Aktuální čas
- Ochrana před mrazem

Provozní programy:
- **„Vypínací provoz“**
- **„Základní větrání“**
- **„Automatika“**
- **„Trvalý provoz“**

Komfortní funkce a funkce úspory energie:
- **„Intenzivní provoz“**
- **„Provoz ECO“**

Stupně větrání

Symbol	Objemový tok vzduchu
0	Bez větrání: Tento stupeň větrání nenastavujte trvale.
1	**Stupeň větrání 1** (základní větrání): Minimální objemový tok vzduchu
2	**Stupeň větrání 2** (redukované větrání): Redukovaný objemový tok vzduchu
3	**Stupeň větrání 3** (jmenovité větrání): Standardní objemový tok vzduchu
4	**Stupeň větrání 4** (intenzivní větrání): Maximální objemový tok vzduchu

Hlášení: Viz strana 26.
- **„Upozornění“**
- △ **„Výstraha“**

5797076

Ovládací panel (pokračování)

⚠ **„Porucha“**
„Servis“ (jen u systému Vitovent 200-C)

Základní nabídka

V základní nabídce můžete provádět a dotazovat se na tato nastavení:
- Provozní program
- Stupeň větrání
- Komfortní funkce a funkce úspory energie

Základní nabídku otevřete takto:
- Osvětlení displeje je sníženo nebo vypnuto, pokud jste toto nastavili (viz strana 24):
  Stiskněte **OK**.
- Nacházíte-li se v některé z nabídek:
  Tiskněte tlačítko ⮌ tolikrát po sobě, až se zobrazí základní nabídka.

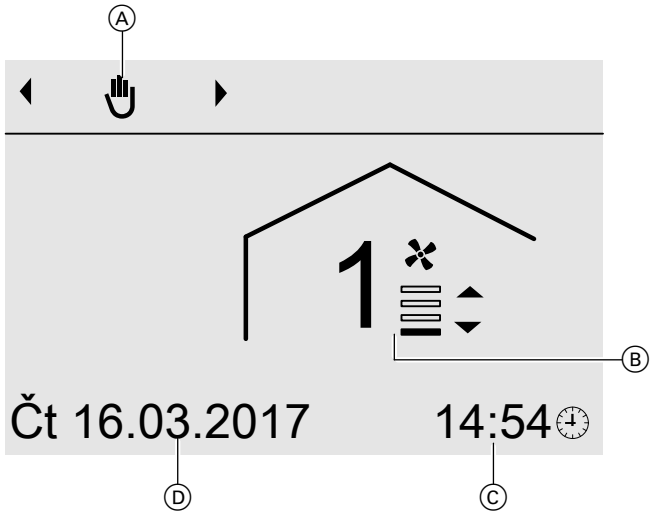

Obr. 2

Ⓐ Provozní program
Ⓑ Stupeň větrání
Ⓒ Aktuální čas
Ⓓ Aktuální datum

Nastavení provozního programu

Stiskněte následující tlačítka:

1. ◄/► k volbě požadovaného provozního programu
   Přehled provozních programů: Viz strana 15.
2. **OK** k potvrzení

Nastavení stupně větrání v provozním programu „Trvalý provoz“ (✋)

Stiskněte následující tlačítka:

1. ▲/▼ pro požadovaný stupeň větrání
2. **OK** k potvrzení

Nastavení „intenzivního provozu“

Stiskněte následující tlačítka:

1. ▲
2. **OK** k potvrzení
   Na displeji se zobrazí symbol .

Pro ukončení **„Intenzivní provoz“** stiskněte tlačítko ⮌.

Upozornění
*Pokud je aktivní **„Trvalý provoz“** (✋), nemůžete nastavit **„Intenzivní provoz“**.*

Nastavení „provozu ECO“

Stiskněte následující tlačítka:

1. ▼
2. **OK** k potvrzení
   Na displeji se zobrazí symbol .

Pro ukončení **„provoz ECO“** stiskněte tlačítko ⮌.

Upozornění
*Pokud je aktivní **„trvalý provoz“**, nelze nastavit **„provoz ECO“**.*

Rozšířená nabídka

V rozšířené nabídce můžete provádět a dotazovat se na **všechna** nastavení z rozsahu funkcí větracího zařízení, např. prázdninový program a časový program.
Přehled nabídky těchto funkcí najdete na straně 40.

5797076

Rozšířená nabídka (pokračování)

Rozšířenou nabídku funkcí otevřete takto:
- Osvětlení displeje je sníženo nebo vypnuto, pokud jste toto nastavili (viz strana 24):
  Stiskněte postupně tlačítka **OK** a ☰.
- Nacházíte-li se v některé z nabídek:
  Stiskněte tlačítko ☰.

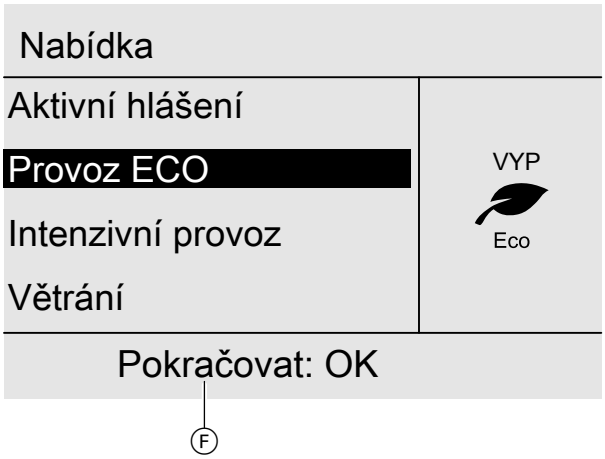

Obr. 3

Ⓕ Dialogový řádek

Způsoby obsluhy zařízení

Pokud jste několik minut neprovedli na ovládání žádné nastavení, bude osvětlení displeje redukováno nebo vypnuto: Viz strana 24.

1. Stiskněte tlačítko **OK**. Dostanete se do základní nabídky: Viz strana 13.

2. Stiskněte tlačítko ☰. Dostanete se do rozšířené nabídky: viz předešlá kapitola.
Zvolená položka nabídky má černé pozadí.
V dialogovém řádku Ⓕ obdržíte příslušné pokyny k činnosti: Viz obr. 3.

Na následujícím obrázku je postup znázorněn na příkladu nastavení požadované teploty místnosti.

Způsoby obsluhy zařízení (pokračování)

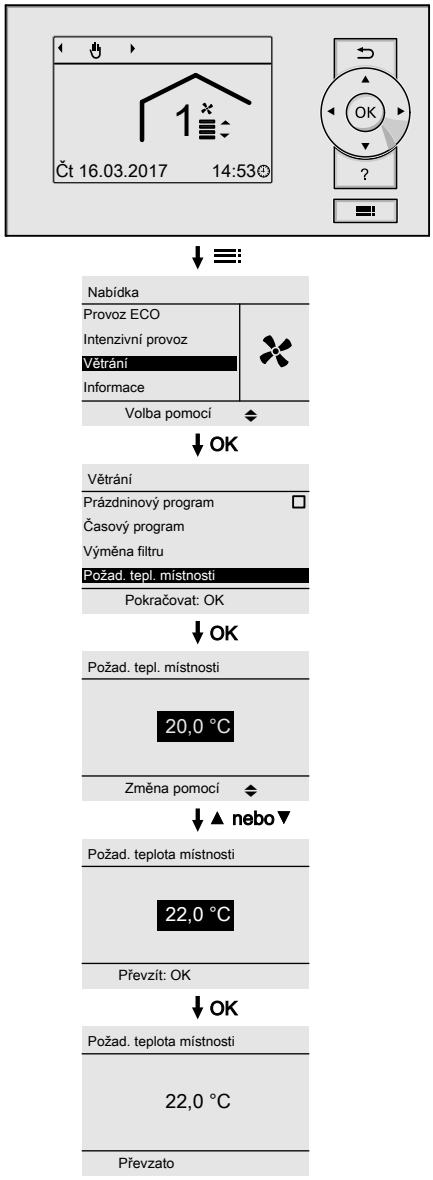

Obr. 4

Provozní programy

Symbol	Provozní program	Funkce
⏻	**„Vypínací provoz“**	Bez větrání
	„Základní větrání“	Trvalé větrání obytných prostor s minimálním stupněm větrání (stupeň větrání 1)
Ⓐ	**„Automatika“**	Větrání obytných prostor podle nastaveného časového programu: Viz strana 20.
	„Trvalý provoz“	Trvalé větrání obytných prostor s nastaveným stupněm větrání Nastavení stupně větrání pro **„Trvalý provoz“**: Viz strana 13.

Časový program

Dále bude vysvětlen postup při nastavování časového programu.

5797076

Časový program (pokračování)

V časovém programu rozdělíte den na úseky nazývané **časové fáze**. Určíte, co se v těchto fázích bude dít, např. kdy budou místnosti větrány a odvětrávány se standardním objemovým tokem vzduchu.

- Časový program můžete nastavit zcela **individuálně**: pro všechny dny v týdnu stejně, nebo pro každý den jinak.
- Můžete zvolit až 8 časových fází na den.
- Pro každou z nich musíte nastavit dobu zahájení a dobu ukončení.
  Zvolená časová fáze je zobrazena pruhem v časovém grafu. Délka pruhu odpovídá v grafu zobrazenému času.
- Jestliže se překrývá několik časových fází, má přednost provozní stav s vyšším stupněm větrání, např. **„standardní“** před **„redukovaným“**.
- V rozšířené nabídce se můžete v rámci **„Informací“** podívat na časové programy: Viz strana 26.

Nastavení časového programu

1. **Rozšířená nabídka:**
   ☰
2. **„Větrání“**
3. **„Časový program“**
4. Zvolte část týdne nebo den v týdnu.
5. Zvolte časovou fázi 1 až 8. Zvolená časová fáze je zobrazena pruhem v časovém grafu.
6. Nastavte dobu zahájení (spuštění) a dobu ukončení. Délka pruhu v časovém grafu je přizpůsobena.
7. Zvolte požadovaný provozní stav **„Redukovaný“**, **„Standardní“** nebo **„Intenzivní“**.
8. Pro opuštění nabídky stiskněte ⮌.

Upozornění
Pokud chcete předčasně ukončit nastavení časové fáze, tiskněte ⮌ tak často, až se zobrazí požadované zobrazení.

Příklad

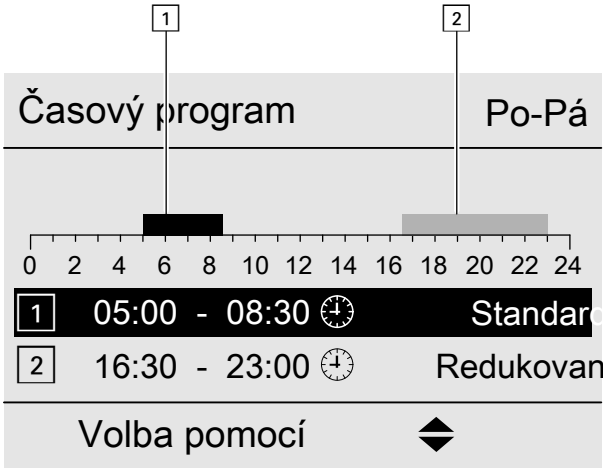

Obr. 5

- Časový program pro část týdne **„pondělí–pátek“** (**„Po-Pá“**)
- Časová fáze 1:
  05:00 až 08:30 hod.
- Časová fáze 2:
  16:30 až 23:00 hod.

Mezi těmito časovými fázemi probíhá větrání obytných prostor s minimálním objemovým tokem vzduchu (stupeň větrání 1).

5797076

Časový program (pokračování)

Efektivní nastavení časového programu

Příklad: Přejete si nastavit stejný časový program pro všechny dny v týdnu kromě pondělí:

1. Zvolte část týdne **„pondělí–neděle“** a nastavte časový program.

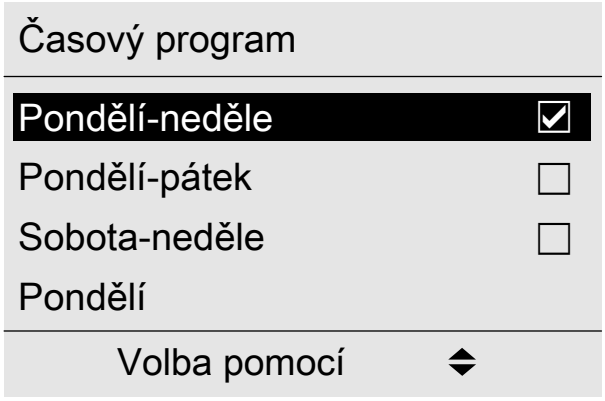

Obr. 6

Upozornění
Zatržítko je zobrazeno vždy u těch částí týdne, kde jsou nastaveny stejné časové fáze.
*Nastavení z výroby: Nastavení stejné pro všechny dny v týdnu, proto je zatržítko u části týdne **„Pondělí–Neděle“**.*

2. Pak zvolte **„Pondělí“** a nastavte časový program pro tento den.

Upozornění
*Nastavené časové fáze pro část týdne **„Pondělí–Neděle“** zůstanou zachovány pro dny v týdnu **„Úterý“** až **„Pátek“**.*
*Zatržítko je umístěno u **„Sobota–Neděle“**, protože pouze u této části týdne jsou nastavené časové fáze shodné.*

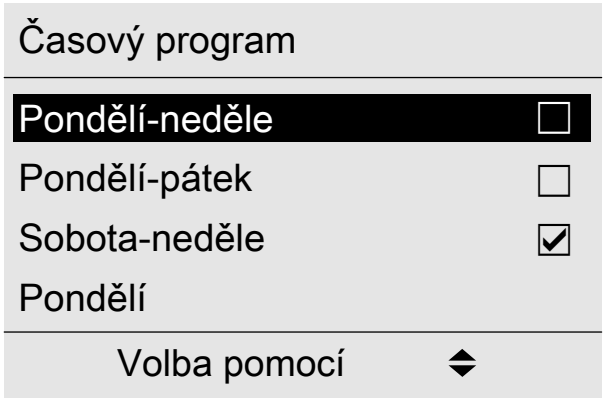

Obr. 7

Zrušení časových fází

- Nastavte pro dobu ukončení tentýž časový údaj jako pro dobu zahájení.
  Nebo
- Zvolte pro dobu zahájení nastavení před 00:00 hod.

Pro tuto časovou fázi se na displeji zobrazí „**- - : - -**“.

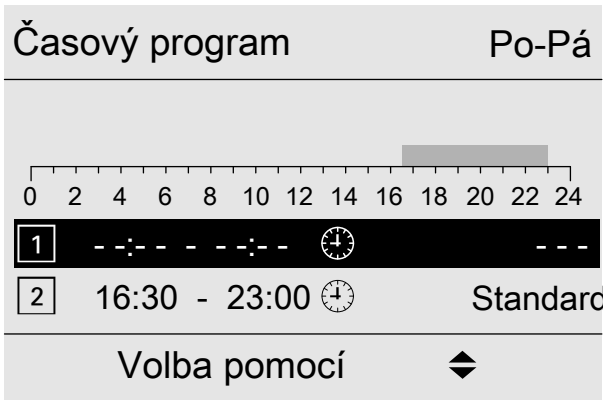

Obr. 8

Zapnutí větrání obytných prostor

Další informace najdete v kapitole „Vysvětlení odborných výrazů“ v příloze.

- Vaše odborná firma uvede vaše větrací zařízení do provozu.
- Nastavíte provozní program: viz strana 19.

Upozornění
*K odvádění vlhkosti tvořící se v místnostech musí být větrací zařízení **vždy** zapnuté minimálně na nejnižší stupeň větrání (stupeň větrání 1).*

Zobrazení v základní nabídce

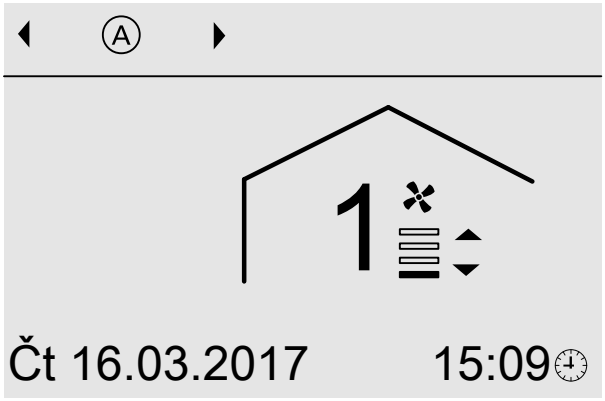

*Obr. 9 Příklad větrání v provozním programu **„Automatika“**, provozní stav **„Redukovaný“***

Vypnutí větrání obytných prostor

Pozor
Pokud větrací zařízení trvale vypnete, hrozí v budově nebezpečí poškození vlhkostí.
- Aktivujte **„Vypínací provoz“** jen krátce.
- Vaše větrací zařízení provozujte přinejmenším s minimálním stupněm větrání, např. v režimu **„Provoz ECO“** nebo **„Prázdninový program“**.

Zapnutí provozního programu „Vypínací provoz“

Nastavení v základní nabídce

1. **Základní nabídka:**
   ◄/► pro provozní program **„Vypínací provoz“**
2. **OK** k potvrzení

Nastavení v rozšířené nabídce

1. **Rozšířená nabídka:**
2. **„Větrání“**
3. **„Provozní program“**
4. **„Vypínací provoz“**

Žádné větrání obytných prostor, např. pokud chcete byt větrat otevřením oken.

Zobrazení v základní nabídce

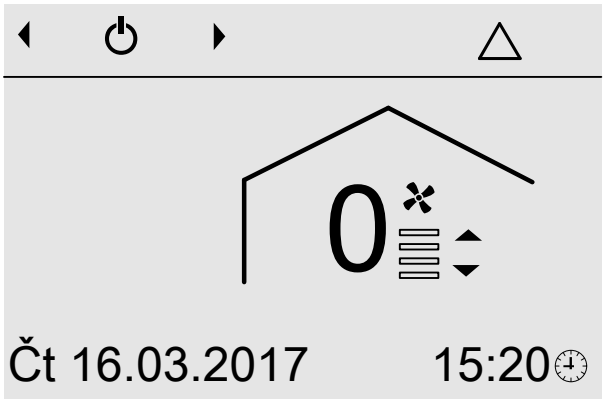

Obr. 10

Ukončení provozního programu „Vypínací provoz“

Vyberte jiný provozní program nebo komfortní funkci nebo funkci úspory energie.

Vypnutí větrání obytných prostor za účelem výměny filtru

Odpojte konektor síťové přípojky ze zásuvky.

5797076

Provozní program

Další informace najdete v kapitole „Vysvětlení odborných výrazů“ v příloze.

Nastavení provozního programu

Nastavení v základní nabídce

1. **Základní nabídka:**
   ◄/► pro požadovaný provozní program, např. **„Automatika“**
2. **OK** k potvrzení

Nastavení v rozšířené nabídce

1. **Rozšířená nabídka:**
2. **„Větrání“**
3. **„Provozní program“**
4. např. **„Automatika“**

Další možné provozní programy: Viz strana 15.

Větrání bez rekuperace tepla

Další informace najdete v kapitole „Vysvětlení odborných výrazů“ v příloze.

Nastavení požadované teploty místnosti pro větrání bez rekuperace tepla

Jakmile teplota místnosti (teplota odpadního vzduchu) překročí zde nastavenou požadovanou hodnotu o více než 1 °C, může být spuštěno větrání bez rekuperace. Obtok je aktivní.

1. **Rozšířená nabídka:**
2. **„Větrání“**
3. **„Požad. tepl. místnosti“**
4. ▲/▼ pro požadovanou hodnotu

Nastavení minimální požadované teploty pro větrání bez rekuperace tepla

Jen pro **Vitovent 200-C**.
Jakmile teplota venkovního vzduchu při vstupu do větracího zařízení překročí nastavenou požadovanou hodnotu, může probíhat větrání bez rekuperace tepla. Obtok je aktivní.

Upozornění
Čím nižší je tato teplota nastavena, tím vyšší je nebezpečí tvorby vodního kondenzátu na vnější straně potrubí. Tento kondenzát může způsobit škody na stavební substanci.

1. **Rozšířená nabídka:**
2. **„Větrání“**
3. **„Min.tepl.přiv.vzd. Obtok“**
4. ▲/▼ pro požadovanou hodnotu

Časový program

Další informace najdete v kapitole „Vysvětlení odborných výrazů“ v příloze.

Časový program (pokračování)

Nastavení časového programu

Nastavení z výroby: Jedna časová fáze od 00:00 do 24:00 hod. pro všechny dny v týdnu s provozním stavem **„Standard“**.

1. **Rozšířená nabídka:**
   ☰
2. **„Větrání“**
3. **„Časový program“**
4. Nastavte časové fáze a provozní stav podle svého přání.
   Postup při nastavování časového programu: Viz strana 16.
   Můžete nastavit až 8 časových fází na den.

Upozornění
Mimo nastavenou časovou fázi probíhá větrání obytných prostor s minimálním objemovým tokem vzduchu (stupeň větrání 1).

Provozní stav pro větrání

- **„Redukovaný“** (stupeň větrání 2)
  Redukovaný objemový tok vzduchu (cca 70 % standardního objemového toku vzduchu: Viz provozní stav **„Standardní“**.
- **„Standardní“** (stupeň větrání 3)
  Standardní objemový tok vzduchu
- **„Intenzivní“** (stupeň větrání 4)
  Maximální objemový tok vzduchu (cca 125 % standardního objemového toku vzduchu: Viz provozní stav **„Standardní“**.

Upozornění
- *Objemové toky vzduchu pro režimy **„Redukovaný“**, **„Standardní“** a **„Intenzivní“** nastaví vaše topenářská firma.*
- *Jen pro Vitovent 300-C a Vitovent 300-W:*
  *Pro zaručení stejné dobré kvality vzduchu mohou být objemové toky vzduchu během provozu v provozních stavech **„Redukovaný“** a **„Standardní“** automaticky zvyšovány nebo snižovány:*
  - *Pokud jsou CO_2-čidla (příslušenství) instalována ve vašich místnostech, nastaví se objemový tok vzduchu v závislosti na nejvyšší naměřené koncentraci oxidu uhličitého (CO_2).*
  - *Pokud je v jedné z vašich místností instalováno čidlo CO_2/čidlo vlhkosti (příslušenství), je objemový tok vzduchu přizpůsobován v závislosti na vlhkosti vzduchu a/nebo koncentraci oxidu uhličitého (CO_2) **této místnosti**.*
  - *Pokud je v centrálním potrubí odpadního vzduchu instalováno čidlo vlhkosti (příslušenství), je objemový tok vzduchu přizpůsobován v závislosti na vhkosti vzduchu, který je odváděn ze **všech místností**.*

Komfortní funkce „Intenzivní provoz“

V režimu **„Intenzivní provoz“** probíhá větrání obytných prostor s maximálním objemovým tokem vzduchu (stupeň větrání 4).

Nastavení režimu „Intenzivní provoz“

Nastavení v základní nabídce

1. **Základní nabídka:**
   ▲ pro **„Intenzivní provoz“**

   Upozornění
   *Pokud je aktivní **„Trvalý provoz“** (✋), nemůžete nastavit **„Intenzivní provoz“**.*
2. **„ZAP“**

Nastavení v rozšířené nabídce

1. **Rozšířená nabídka:**
   ☰
2. **„Intenzivní provoz“**

5797076

Komfortní funkce „Intenzivní provoz“ (pokračování)

3. **„ZAP“**

Upozornění
*U systému Vitovent 200-C můžete zapnout **„Intenzivní provoz“** alternativně pomocí externího spínače/tlačítka (koupelnový spínač, zajišťuje stavba).*

Zobrazení v základní nabídce

Zapnutý **„Intenzivní provoz“** je připojen na ovládacím panelu větrání, typ LB1:



Obr. 11

Externím spínačem/tlačítkem (koupelnovým spínačem) je zapnutý **„Intenzivní provoz“**:



Obr. 12

Ukončení režimu „Intenzivní provoz“

Zapnuli jste „Intenzivní provoz“ na ovládacím panelu větrání, typ LB1:

„Intenzivní provoz“ se ukončí automaticky po 120 minutách. Tuto dobu může nastavit vaše odborná firma.
Zbývající doba trvání se zobrazí v základní nabídce: Viz obr. 11.
„Intenzivní provoz“ můžete ukončit také předčasně:

Ukončení v základní nabídce

1. **Základní nabídka:**
   ⮌
2. **„VYP“**

Ukončení v rozšířené nabídce

1. **Rozšířená nabídka:**
   ≡⋮
2. **„Intenzivní provoz“**
3. **„VYP“**

Upozornění
*Poté, co byl ukončen **„Intenzivní provoz“**, běží pak dále ten provozní program, který byl aktivní před **„Intenzivním provozem“**.*

Externím spínačem/tlačítkem (koupelnovým spínačem) jste nastavili „Intenzivní provoz“:

Jen pro **Vitovent 200-C**:
„Intenzivní provoz“ se ukončí automaticky po 30 minutách. Tuto dobu může nastavit vaše odborná firma.
Zbývající doba trvání se zobrazí v základní nabídce: Viz obr. 12.
„Intenzivní provoz“ můžete ukončit také předčasně:

Ukončení v základní nabídce

1. **Základní nabídka:**
   ⮌
2. **„VYP“**

Ukončení v rozšířené nabídce

1. **Rozšířená nabídka:**
   ≡⋮
2. **„Koupelnový spínač“**
3. **„VYP“**

Upozornění
*Poté, co byl ukončen **„Intenzivní provoz“**, běží pak dále ten provozní program, který byl aktivní před **„Intenzivním provozem“**.*

Funkce úspory energie „Provoz ECO“

V režimu **„Provoz ECO“** probíhá větrání obytných prostor s minimálním objemovým tokem vzduchu (stupeň větrání 1).

Nastavení režimu „Provoz ECO“

Nastavení v základní nabídce

1. **Základní nabídka:**
   ▼ pro **„Provoz ECO“**

   Upozornění
   *Pokud je **„Trvalý provoz“** (✋) aktivní, nemůžete nastavit **„Provoz ECO“**.*

2. **„ZAP“**

Nastavení v rozšířené nabídce

1. **Rozšířená nabídka:**
   ☰

2. **„Provoz ECO“**

3. **„ZAP“**

Zobrazení v základní nabídce



Obr. 13

Ukončení „provozu ECO“

„Provoz ECO“ se ukončí automaticky po 12 hodinách. Tuto dobu může nastavit vaše odborná firma.
Zbývající doba trvání se zobrazí v základní nabídce: Viz obr. 13.
„Provoz ECO“ můžete ukončit také předčasně:

Ukončení v základní nabídce

1. **Základní nabídka:**
   ⮌

2. **„VYP“**

Ukončení v rozšířené nabídce

1. **Rozšířená nabídka:**
   ☰

2. **„Provoz ECO“**

3. **„VYP“**

Upozornění
*Poté, co byl ukončen **„Provoz ECO“**, běží pak dále ten provozní program, který byl aktivní před **„provozem ECO“**.*

Funkce úspory energie „Prázdninový program“

„Prázdninový program“ nastavení

Prázdninový program začíná v 00:00 hod dne následujícího po dni odjezdu a končí v 00:00 hod dne návratu. To znamená, že v den odjezdu a v den návratu je aktivní trvale nastavený časový program: Viz strana 15.

1. **Rozšířená nabídka:**
   ☰

2. **„Větrání“**

3. **„Prázdninový program“**

Funkce úspory energie „Prázdninový program“ (pokračování)

4. Nastavte plánovaný den odjezdu a návratu.

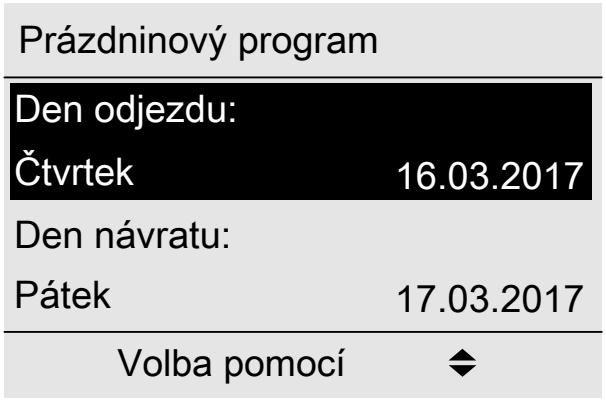

Obr. 14

Během prázdninového programu probíhá větrání obytných prostor s minimálním objemovým tokem vzduchu (stupeň větrání 1).

Zobrazení v základní nabídce



Obr. 15

Zobrazení v rozšířené nabídce

V rozšířené nabídce se můžete v rámci funkce **„Informace“** na nastavený prázdninový program podívat: Viz strana 26.

„Prázdninový program“ změna

1. **Rozšířená nabídka:**
2. **„Větrání“**
3. **„Prázdninový program“**
4. **„Změnit program“**
5. Nastavte plánovaný den odjezdu a návratu.

Přerušení a vymazání „prázdninového programu“

1. **Rozšířená nabídka:**
2. **„Větrání“**
3. **„Prázdninový program“**
4. **„Vymazání programu“**

5797076

Nastavení času a data

Denní čas i kalendářní datum jsou nastaveny z výroby. Pokud bylo vaše topné zařízení po delší dobu mimo provoz, musíte příp. znovu nastavit čas a datum.

1. **Rozšířená nabídka:**

2. **„Nastavení“**
3. **„Čas/datum“**
4. Nastavte denní čas a kalendářní datum.

Nastavení jazyka

1. **Rozšířená nabídka:**
   
2. **„Nastavení“**
3. **„Nastavit“**
4. Nastavte jazyk podle svého přání.

Nastavení kontrastu displeje

Přejete si lepší čitelnost textu v nabídce funkcí. Přizpůsobte displej světelným podmínkám v místnosti.

1. **Rozšířená nabídka:**
   
2. **„Nastavení“**
3. **„Kontrast“**
4. Nastavte kontrast podle svého přání.

Nastavení jasu displeje

Přejete si lepší čitelnost textu v nabídce funkcí. Změňte jas ve funkci **„Obsluha“**.

1. **Rozšířená nabídka:**
   
2. **„Nastavení“**
3. **„Jas“**
4. **„Obsluha“**
5. Nastavte jas podle svého přání.

Pokud jste několik minut neprovedli na ovládání žádné nastavení (**„pohotovostní stav“**), může být osvětlení displeje redukováno nebo vypnuto. Nastavte jas pro **„pohotovostní stav“**.

Nastavení z výroby: Osvětlení displeje je během **„pohotovostního stavu“** vypnuto.

1. **Rozšířená nabídka:**
   
2. **„Nastavení“**
3. **„Jas“**
4. **„Pohotovostní stav“**
5. Nastavte jas podle svého přání.

Nastavení hlasitosti zvuku tlačítek

1. **Rozšířená nabídka:**
   
2. **„Nastavení“**
3. **„Hlasitost zvuku tlačítek“**
4. Nastavte požadovanou hlasitost.

Obnovení původního nastavení z výroby

Veškeré změněné hodnoty je možno vrátit na původní nastavení z výroby.

1. **Rozšířená nabídka:**
   
2. **„Nastavení“**
3. **„Základní nastavení“**
4. Potvrďte volbu **„Provedeno?“** pomocí **„Ano“**.

Změna do původního stavu se týká těchto nastavení:
- **„Časový program“**
- **„Prázdninový program“**
- Nastaví se provozní program **„Základní větrání“**.
- Vypne se **„Intenzivní provoz“** nebo **„Provoz ECO“**.
- **„Požadovaná teplota místnosti“** se nastaví na 20 °C.
- **„Min.tep.přiv.vz. Obtok“** se nastaví na teplotu 16 °C.
- **„Datum“** se nastaví na 01.09.2016.
- **„Jazyk“** se nastaví na **„němčina“**.
- **„Kontrast“**, **„Jas“** a **„Hlasitost zvuku tlačítek“**

Dotazování na informace

Možné je vyvolání aktuálních teplot, nastavených hodnot, časových programů a provozních stavů.
Podrobnější možnosti dotazování viz kapitola „Přehled rozšířené nabídky“ na straně 40.

1. **Rozšířená nabídka:**
   ☰
2. **„Informace“**
3. Vyberte požadovaný dotaz.

Dotazování na hlášení

V případě zvláštních událostí nebo provozních stavů vašeho systému větrání obytných prostor zobrazuje ovládací panel větrání, typ LB1 upozornění, výstražná, servisní nebo poruchová hlášení.

Vedle hlášení v nekódovaném textu se zobrazí na displeji příslušný symbol.
- 👁 **„Upozornění“**
- △ **„Výstraha“**
- ⚠ **„Porucha“**
- 🔧 **„Servis“** (jen Vitovent 200-C)

Příklad poruchy:



Obr. 16

1. Tlačítkem **OK** získáte další informace o zobrazeném hlášení.

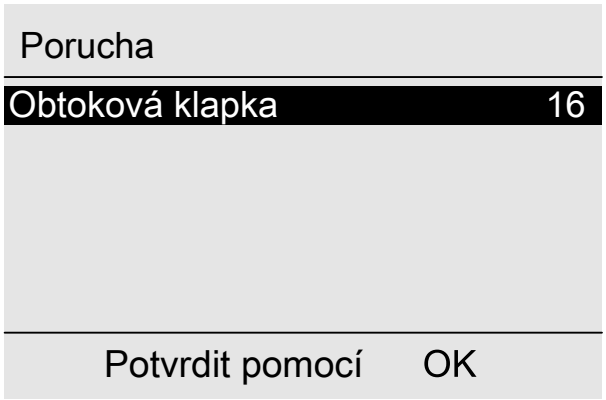

Obr. 17

2. V seznamu hlášení lze listovat.
   V horním řádku je u každého hlášení zobrazeno, zda se jedná o upozornění, výstrahu, servisní hlášení nebo poruchové hlášení.

   Tlačítkem **?** získáte pro zvolené hlášení následující informace:
   - Datum a čas, kdy se hlášení poprvé vyskytlo.
   - Upozornění k chování systému větrání obytných prostor
   - Obdržíte užitečné rady o opatřeních, která můžete učinit sami, **dříve než** uvědomíte specializovanou topenářskou firmu.
3. V případě **„Porucha“** (⚠) si poznamenejte text hlášení a vedle uvedený kód. V uvedeném příkladě: **„Porucha“**, **„obtoková klapka 16“**.
   Odborné topenářské firmě tím umožníte lepší přípravu a ušetříte i případné zbytečné jízdní náklady navíc.
   Při této výstraze (△) postupujte stejně, s výjimkou výstražného hlášení **„Výměna filtru 03“**. V tomto případě dodržujte opatření uvedená na straně 28.
   Při **„Upozornění“** (👁) a **„Servis“** (🔧, jen u systému Vitovent 200-C) **není** zapotřebí oznámení Vaší specializované firmy.
4. Potvrďte **všechna** hlášení. Postupujte podle pokynů v nabídce.
   Hlášení se převezme do nabídky **„Aktivní hlášení“**: Viz obr. 19.

Dotazování na hlášení (pokračování)

Zobrazení v základní nabídce

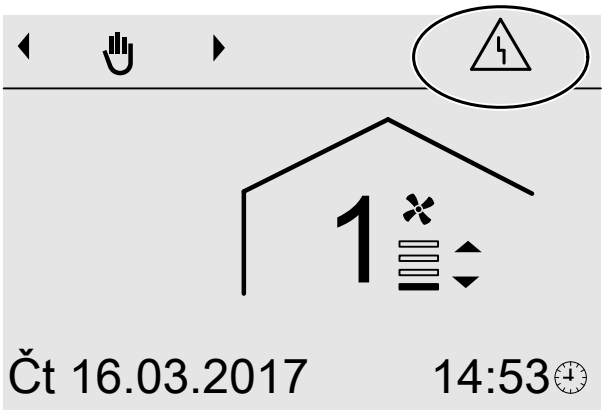

Obr. 18

Zobrazení v rozšířené nabídce



Obr. 19

Upozornění
Pokud je možné provést odstranění poruchy i později, hlášení se zobrazí příští den znovu v 7:00 hod.

Vyvolání potvrzených hlášení

1. **Rozšířená nabídka:**
2. **„Aktivní hlášení“**

V místnostech je příliš chladno

Příčina	Odstranění poruchy
▪ Obtok se nezavírá. ▪ Elektrický předehřívací registr defektní ▪ Vadný ventilátor přiváděného/odváděného vzduchu	Informujte svou specializovanou topenářskou firmu.

V místnostech je příliš teplo

Příčina	Odstranění poruchy
Obtok není otevřen.	Zkontrolujte a případně upravte tato nastavení: ▪ Teplota místnosti (teplota odpadního vzduchu) **„Požadovaná teplota místnosti“**: Viz strana 19. ▪ minimální teplota pro větrání **„Min. tepl. přivád. vzd. Obtok“**: Viz strana 19. ▪ Případně informujte topenářskou firmu.

„👁“ a „Upozornění“ se zobrazí

Příčina	Odstranění poruchy
Upozornění na mimořádnou událost nebo provozní stav větracího zařízení	Postupujte podle návodu na straně 26.

„△“ a „Výstraha“ se zobrazí

Příčina	Odstranění poruchy
Výstraha z důvodu mimořádné události nebo provozního stavu větracího zařízení	Postupujte podle návodu na straně 26.

„△“ a „Výstraha“ se zobrazí („Výměna filtru 03“ u systému Vitovent 300-C/300-W)

Příčina	Odstranění poruchy
▪ Filtry ve vašem větracím zařízení a/nebo ventilech odpadního vzduchu jsou silně znečištěné. ▪ Poslední výměna filtrů se uskutečnila před více než 1 rokem.	▪ Při **mírném** znečištění vyčistěte filtry ve větracím zařízení vysavačem. ▪ Příp. vyměňte filtr: viz strana 31.

„⚠“ a „Porucha“ se zobrazí

Příčina	Odstranění poruchy
Porucha větracího zařízení	Postupujte podle návodu na straně 26.

a „Servis“ se zobrazí („Výměna filtru 03“ u systému Vitovent 200-C)

Příčina	Odstranění poruchy
▪ Filtry ve vašem větracím zařízení a/nebo ventilech odpadního vzduchu jsou silně znečištěné. ▪ Poslední výměna filtrů se uskutečnila před více než 1 rokem.	Filtry **nečistěte**. Vyměňte filtry: viz strana 31.

Dveře/okna jdou těžce otevřít

Příčina	Odstranění poruchy
Ve velmi dobře utěsněných budovách, například v pasivních domech: Objemové toky vzduchu přiváděného a odváděného vaším větracím zařízením jsou v nerovnováze.	Informujte svou specializovanou topenářskou firmu.

Dveře a okna se otvírají prudce dokořán

Příčina	Odstranění poruchy
Ve velmi dobře utěsněných budovách, například v pasivních domech: Objemové toky vzduchu přiváděného a odváděného vaším větracím zařízením jsou v nerovnováze.	Informujte svou specializovanou topenářskou firmu.

Čištění systému větrání obytných prostor

- Skříň větracího zařízení lze čistit běžným čisticím prostředkem pro domácnost. Nepoužívejte abrazivní prostředky.
- Filtry venkovního a odváděného vzduchu ve větracím zařízení a filtry ve ventilech odváděného vzduchu je třeba pravidelně čistit nebo měnit. Filtry měňte nejméně **jednou** ročně.

! **Pozor**
Usazování prachu v zařízení může způsobovat závady.
Nezapínejte zařízení bez filtru venkovního a odpadního vzduchu.

- Doporučujeme nechat u větracího zařízení a potrubního systému nejméně jednou ročně provést údržbu a příp. nechat vyčistit specializovanou firmou.
- Doporučujeme uzavřít se specializovanou topenářskou smlouvu o technické údržbě.
  Zanedbaná údržba představuje riziko. Pravidelné čištění a údržba vám poskytne záruku hygienického, ekologického a úsporného provozu.

Čištění ventilů přiváděného a odpadního vzduchu

Mírné znečištění

Ventily přiváděného a odpadního vzduchu otřete vlhkou tkaninou.

Silné znečištění

! **Pozor**
Pokud systém větrání obytných prostor provozujete bez filtru, usazuje se v potrubním systému prach. Usazený prach zvyšuje odpor kladený proudícímu vzduchu.
Spusťte režim výměny filtrů, **než** vyšroubujete ventil odváděného vzduchu.

! **Pozor**
Usazování prachu v zařízení může způsobit jeho poruchu.
Zařízení uvádějte do provozu **jen s** filtrem přiváděného a odváděného vzduchu.

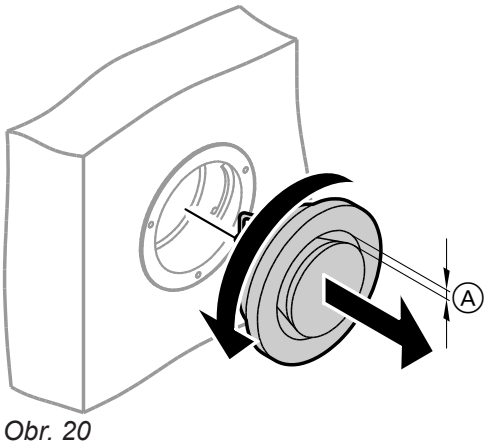

Obr. 20

Ⓐ Kruhová štěrbina

1. Spusťte režim výměny: Viz kapitola „Režim pro výměnu filtru“.
   Větrací zařízení vypne ventilátory. LED ⏻ bliká rychle žlutě.
2. Vyšroubujte ventily přiváděného a odpadního vzduchu (mají bajonetové uzávěry).
3. Vyčistěte je za vlhka.
4. Poté ventily opět zašroubujte.
5. Ukončete režim výměny filtru: Viz kapitola „Resetovat hlášení o nutnosti výměny filtru a ukončit výměnu filtru“.
   Větrací zařízení zapne ventilátory a pracuje příslušně podle nastavení.

Upozornění
- *Nastavení kruhové štěrbiny Ⓐ **neměňte**.*
- *Pokud jsou znečištěné filtry ve ventilech odpadního vzduchu, pak tyto filtry vyměňte: Viz kapitola „Výměna filtrů ve ventilech odpadního vzduchu“.*

Čištění systému větrání obytných prostor (pokračování)

Čištění kuchyňského ventilu odpadního vzduchu

! **Pozor**
Pokud systém větrání obytných prostor provozujete bez filtru, usazuje se v potrubním systému prach. Usazený prach zvyšuje odpor kladený proudícímu vzduchu.
Před vyjmutím filtru z kuchyňského ventilu odpadního vzduchu spusťte režim výměny filtru.

! **Pozor**
Usazování prachu v zařízení může způsobit jeho poruchu.
Zařízení uvádějte do provozu **jen s** filtrem přiváděného a odváděného vzduchu.

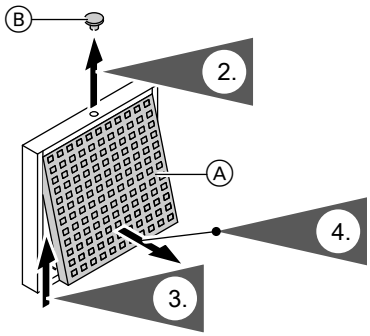

Obr. 21

Ⓐ Filtr mastnoty
Ⓑ Pojistná zátka

1. Spusťte režim výměny: Viz kapitola „Režim pro výměnu filtru“.
   Větrací zařízení vypne ventilátory. LED ⏻ bliká rychle žlutě.
4. Vyjměte filtr mastnoty. Kuchyňský ventil odpadního vzduchu vyčistěte za vlhka.
5. Vyperte filtr mastnoty Ⓐ ve vodě a mycím prostředku nebo v myčce na nádobí. Osušte filtr mastnoty Ⓐ.
6. Filtr mastnoty opět nasaďte.
7. Uzavřete kuchyňský ventil odpadního vzduchu.
8. Zajistěte kuchyňský ventil odpadního vzduchu pojistnou zátkou Ⓑ.
9. Ukončete režim výměny filtru: Viz kapitola „Resetovat hlášení o nutnosti výměny filtru a ukončit výměnu filtru“.
   Větrací zařízení zapne ventilátory a pracuje příslušně podle nastavení.

Čištění nebo výměna filtrů

Pokud se na displeji ovládacího panelu zobrazí **„Filtr“**, jsou filtry ve větracím zařízení znečištěné nebo uběhl časový interval výměny filtru.

Upozornění
Zkontrolujte také filtry ve ventilech odpadního vzduchu. Tyto filtry popř. vyměňte: Viz kapitola „Výměna filtrů ve ventilech odpadního vzduchu“.

Vitovent 200-C

Tyto filtry nečistěte. Filtry vyměňte.
Znečištěné filtry můžete vyhodit do domovního odpadu.

Upozornění
*Počet dnů zbývajících do příští výměny filtrů viz rozšířená nabídka, **„Informace“**: Viz kapitola „Dotazování na informace“.*

Vitovent 200-W, Vitovent 300-C a Vitovent 300-W

Při **mírném** znečištění vyčistěte filtry ve větracím zařízení vysavačem.

Upozornění
Čištění filtrů způsobuje příp. ovlivnění funkce filtrů.

Filtry je třeba vyměnit, nastane-li **některá** z následujících podmínek:
- Filtry jsou **silně** znečištěné.
- Filtry již byly několikrát čištěny.
- Poslední výměna filtrů byla provedena před více než 1 rokem.

Znečištěné filtry můžete vyhodit do domovního odpadu.

Čištění nebo výměna filtrů (pokračování)

Upozornění
*Počet dnů zbývajících do příští kontroly filtrů viz rozšířená nabídka, **„Informace“**: Viz kapitola „Dotazování na informace“.*

Filtr ve větracím zařízení Vitovent 200-C

! **Pozor**
Při provozu otevřeného větracího zařízení bez filtru se v zařízení usazuje prach. Toto usazování prachu může způsobit poruchu.
Před otevřením větracího zařízení odpojte konektor síťové přípojky ze zásuvky.

Výměna filtrů při montáži na strop

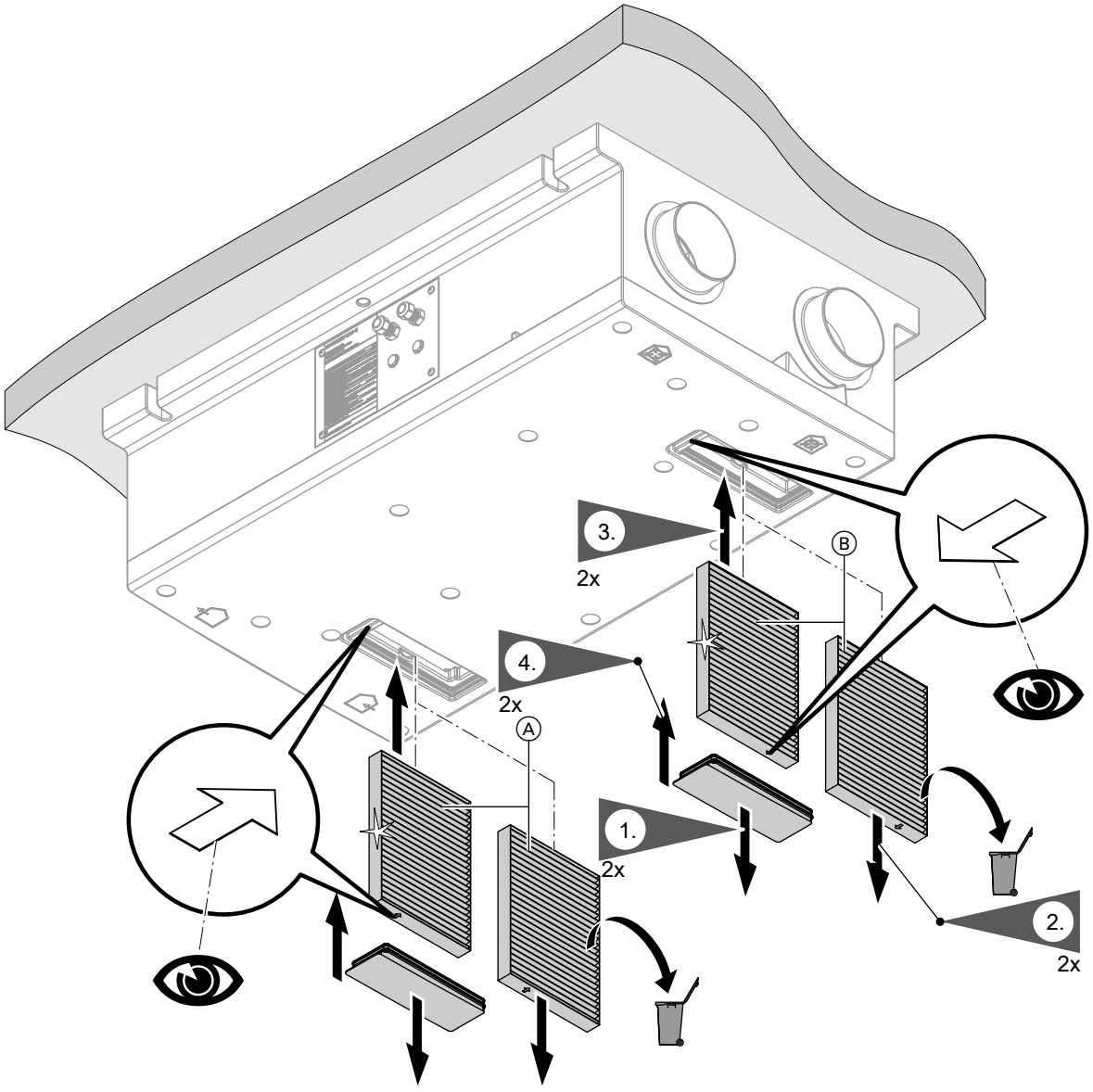

Obr. 22

Ⓐ Filtr venkovního vzduchu
Ⓑ Filtr odpadního vzduchu

5797076

Čištění nebo výměna filtrů (pokračování)

Výměna filtrů při montáži na stěnu

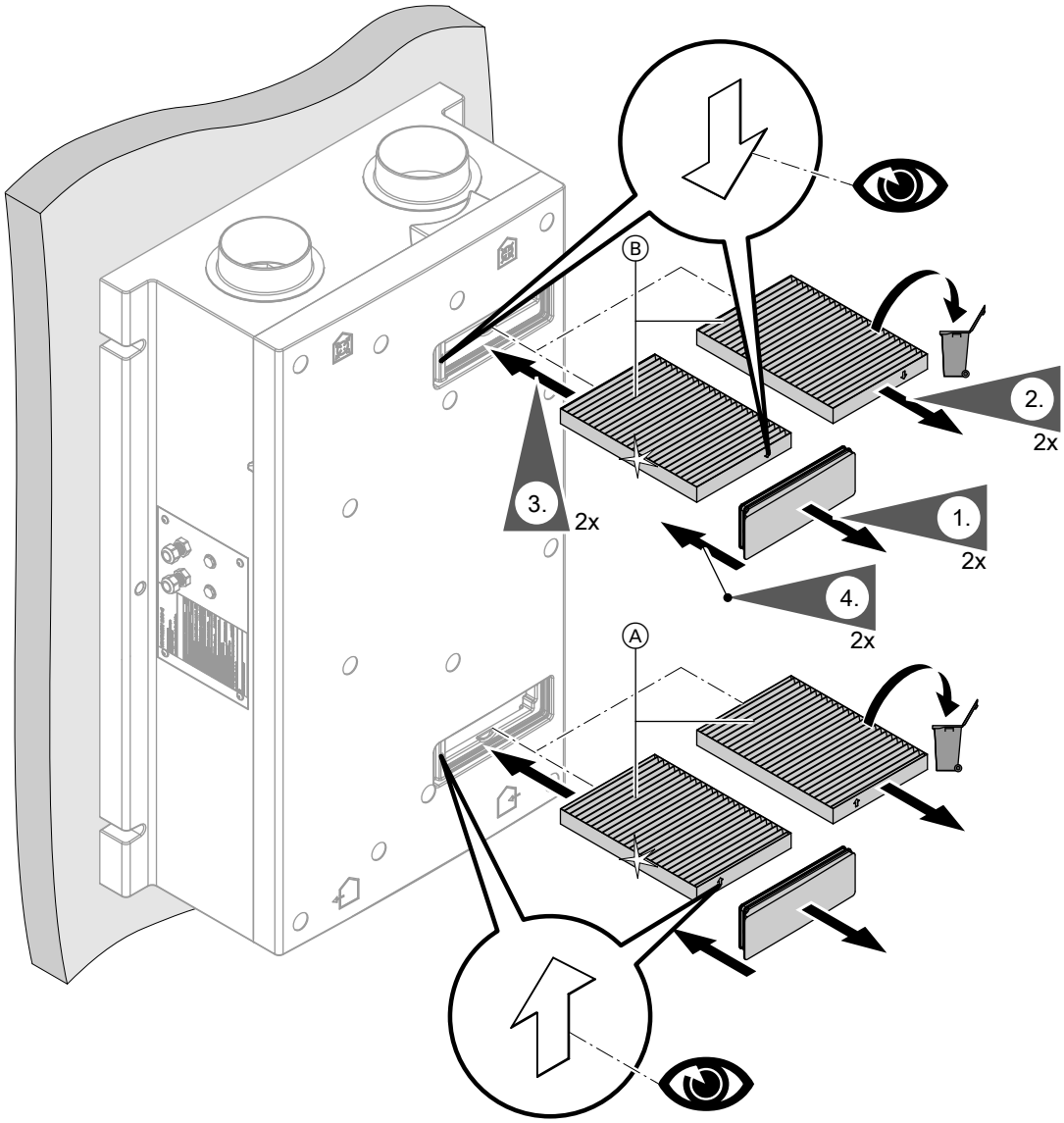

Obr. 23

Ⓐ Filtr venkovního vzduchu
Ⓑ Filtr odpadního vzduchu

Filtry ve větracím zařízení Vitovent 200-W

! **Pozor**
Při provozu otevřeného větracího zařízení bez filtru se v zařízení usazuje prach. Toto usazování prachu může způsobit poruchu.
Před otevřením větracího zařízení odpojte konektor síťové přípojky ze zásuvky.

Čištění nebo výměna filtrů (pokračování)

Otevření větracího zařízení

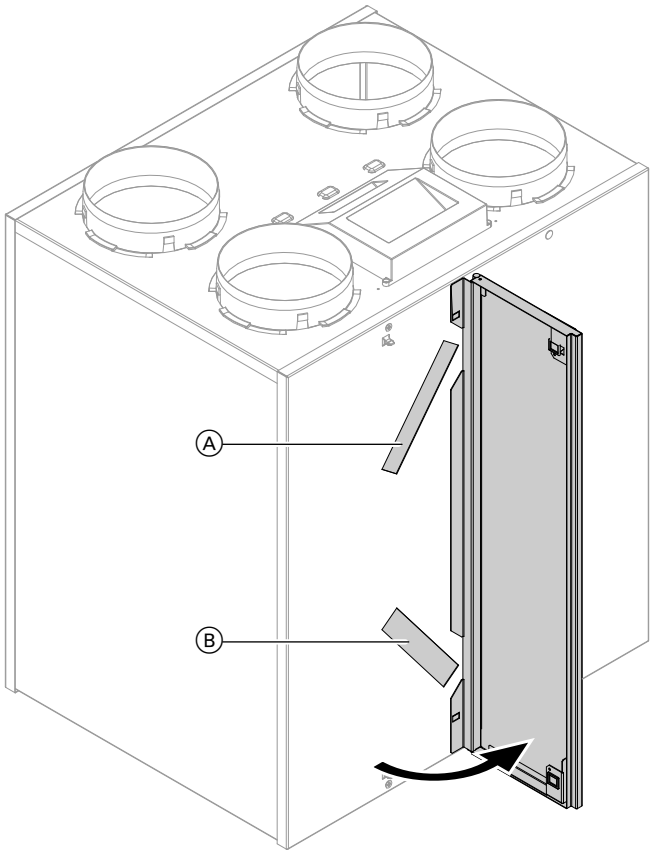

Obr. 24

Ⓐ Filtr odváděného vzduchu
Ⓑ Filtr venkovního vzduchu

Čištění nebo výměna filtrů (pokračování)

Čištění nebo výměna filtrů

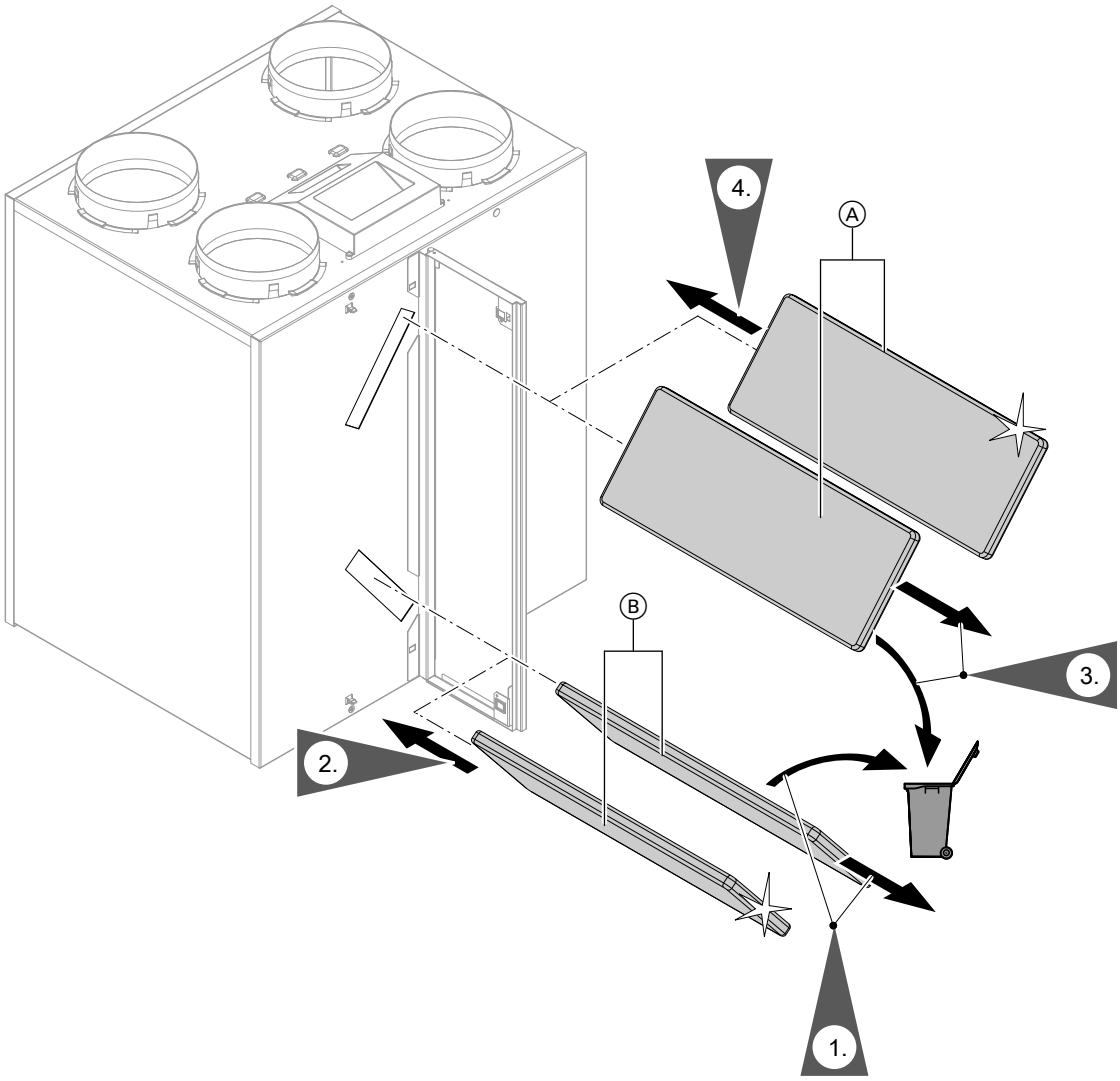

Obr. 25

Ⓐ Filtr odváděného vzduchu
Ⓑ Filtr venkovního vzduchu

Upozornění
Sada jemných filtrů je k dostání jako příslušenství. U jemných filtrů: dbejte na směr průtoku.

Filtr ve větracím zařízení Vitovent 300-C

! **Pozor**
Při provozu otevřeného větracího zařízení bez filtru se v zařízení usazuje prach. Toto usazování prachu může způsobit poruchu.
Před otevřením větracího zařízení odpojte konektor síťové přípojky ze zásuvky.

Čištění nebo výměna filtrů (pokračování)

Vyjmutí boxů filtrů ze zařízení

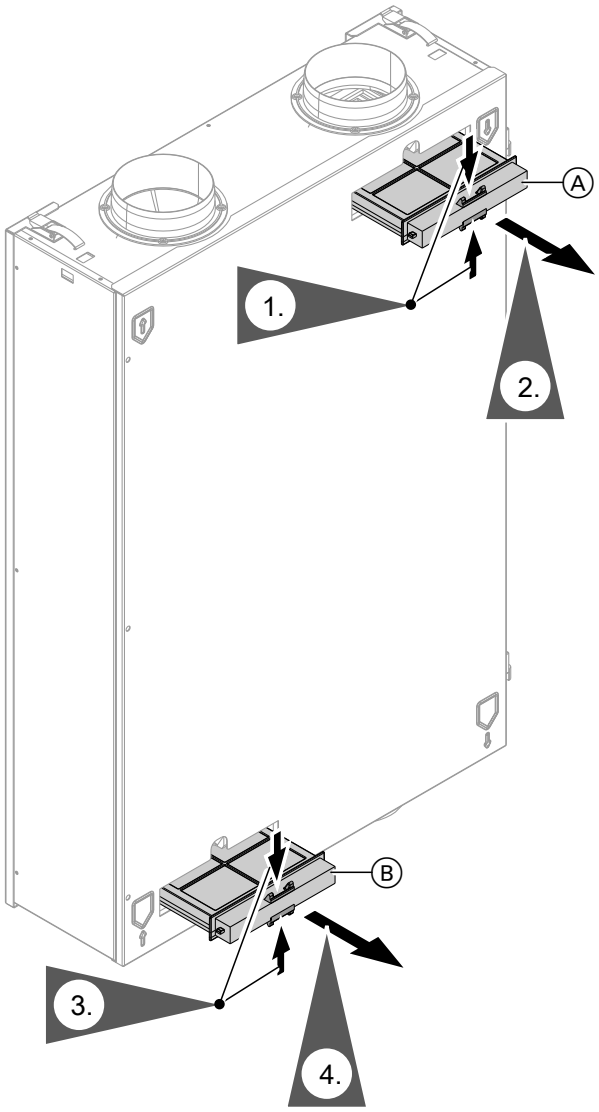

Obr. 26

Ⓐ Kazeta s filtrem odpadního vzduchu
Ⓑ Box pro filtr venkovního vzduchu

Čištění, resp. výměna filtrů

Upozornění
Pokud používáte jemný filtr: ***Před*** *vyjmutím filtru z boxu si zapamatujte polohu horní a dolní strany. Popř. si box filtru označte značkou.*

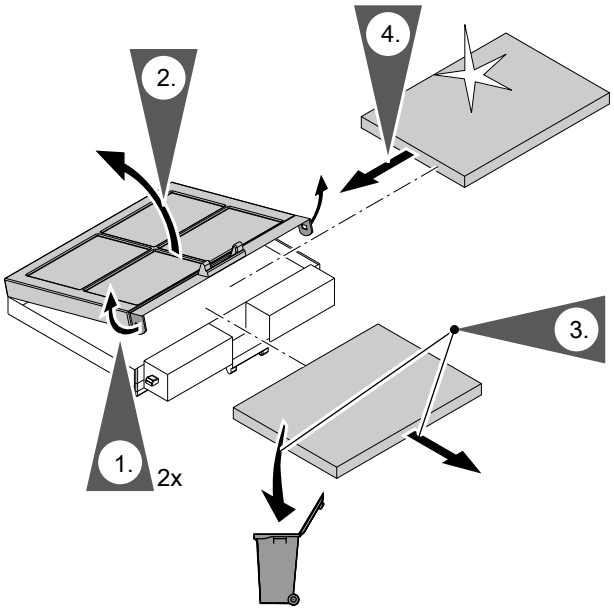

Obr. 27

Box filtru zasuňte do zařízení

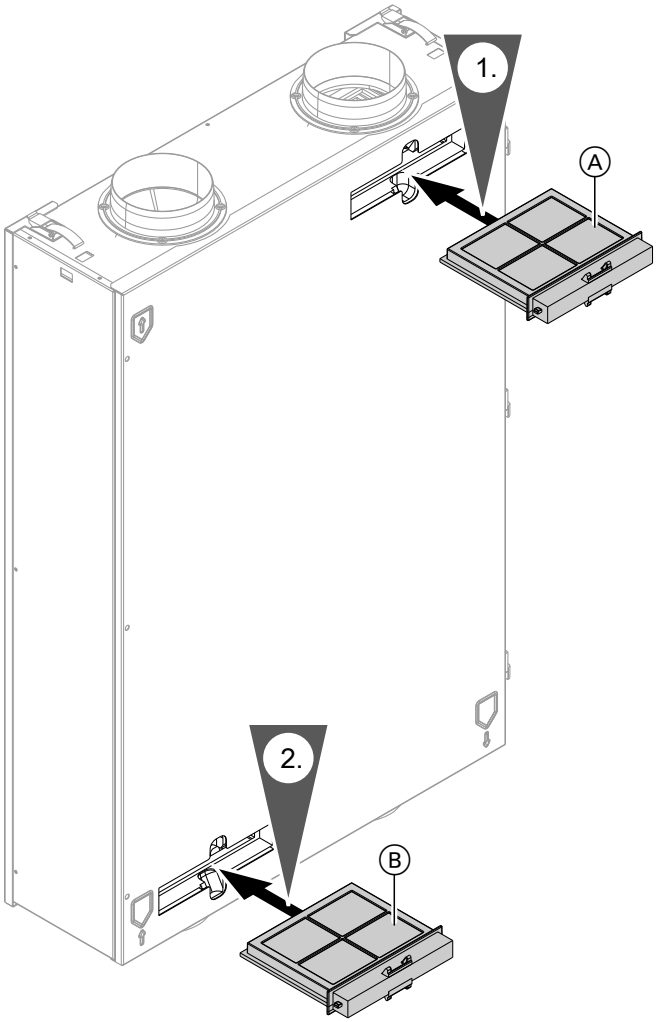

Obr. 28

Ⓐ Filtr odpadního vzduchu
Ⓑ Filtr venkovního vzduchu

5797076

Čištění nebo výměna filtrů (pokračování)

Filtr ve větracím zařízení Vitovent 300-W

Pozor
Při provozu otevřeného větracího zařízení bez filtru se v zařízení usazuje prach. Toto usazování prachu může způsobit poruchu.
Před otevřením větracího zařízení odpojte konektor síťové přípojky ze zásuvky.

Otevření větracího zařízení

Pozor
Závaží na vyklopeném čelním panelu mohou způsobit poruchy na přístroji.
Nepokládejte žádné předměty na vyklopený čelní plech. Neopírejte se o přední plech.

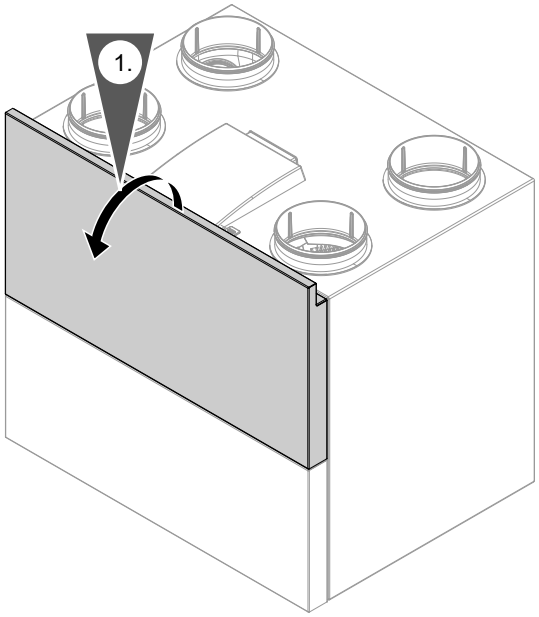

Obr. 29

Vyčištění filtru, popř. výměna

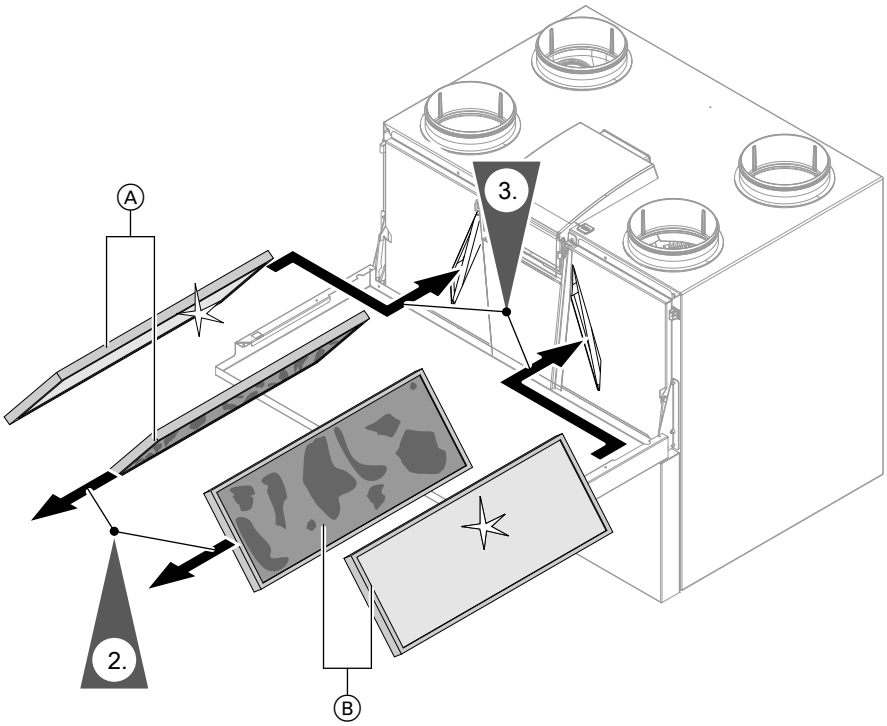

Obr. 30

Poz.	Provedení přístroje: viz typový štítek na horní straně větracího zařízení.	
	Vlevo (L)	**Vpravo (R)**
Ⓐ	Filtr odváděného vzduchu G4 = ISO Coarse 60 %	Filtr venkovního vzduchu G4 = ISO Coarse 60 % nebo jemný filtr F7 = ISO ePM1 50 %
Ⓑ	Filtr venkovního vzduchu G4 = ISO Coarse 60 % nebo jemný filtr F7 = ISO ePM1 50 %	Filtr odváděného vzduchu G4 = ISO Coarse 60 %

Čištění nebo výměna filtrů (pokračování)

2.
- Jemný filtr F7 (= ISO ePM1 50 %): Zlikvidujte jemný filtr do domácího odpadu.
- Hrubý filtr G4 (= ISO Coarse 60 %): Vyměňte filtrační tkaninu ve filtračním rámu: viz obr. 31.

3. Nasuňte nové filtry do zařízení. Respektujte přitom montážní polohu: viz vyobrazení 32 až 34.

Jen u hrubého filtru G4 (= ISO Coarse 60 %): Výměna filtrační tkaniny

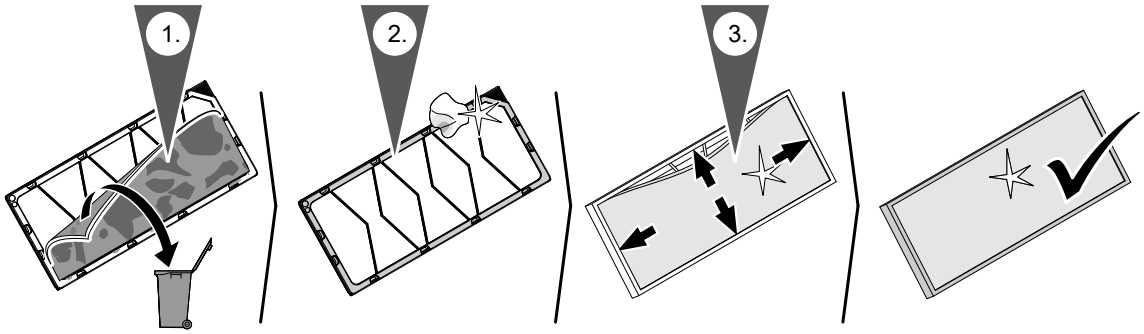

Obr. 31

Montážní poloha

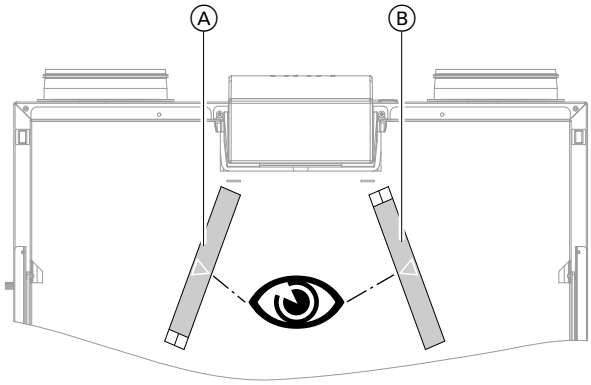

Obr. 32 Poloha rámu filtru typ HS32S A225

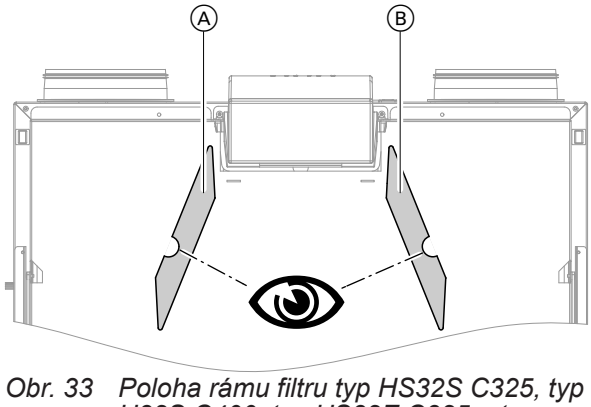

Obr. 33 Poloha rámu filtru typ HS32S C325, typ H32S C400, typ HS32E C325 a typ H32E C400

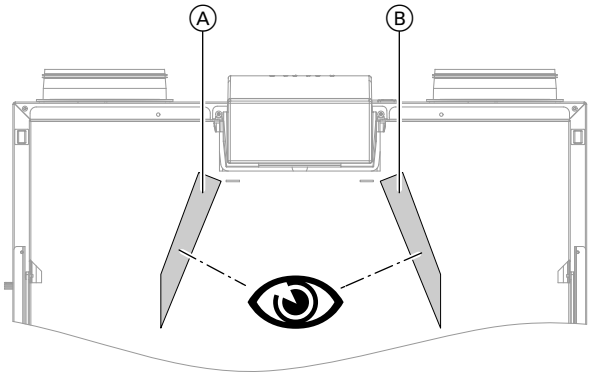

Obr. 34 Poloha rámu filtru typ HS32S A600

5797076

Čištění nebo výměna filtrů (pokračování)

Výměna filtrů ve ventilech odpadního vzduchu

! **Pozor**
Pokud systém větrání obytných prostor provozujete bez filtru, usazuje se v potrubním systému prach. Usazený prach zvyšuje odpor kladený proudícímu vzduchu.
Před vyšroubováním ventilů odpadního vzduchu vytáhněte konektor síťové přípojky větracího zařízení ze zásuvky.

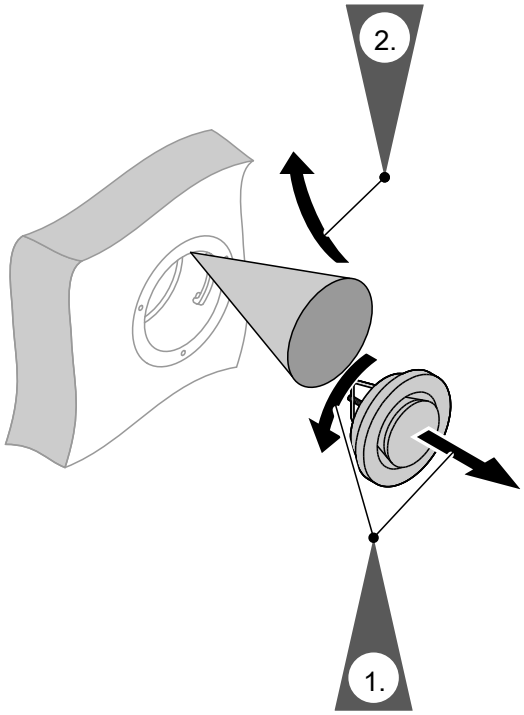

Obr. 35

Vynulování hlášení o nutnosti údržby

1. Zasuňte síťovou zástrčku do zásuvky s ochranným kontaktem.

   ! **Pozor**
   Usazování prachu v zařízení může způsobovat závady.
   Zařízení zapínejte **jen s** filtrem přiváděného a odpadního vzduchu.

2. Ručně vynulujte hlášení o nutnosti výměny filtrů ve větracím zařízení.

3. **Rozšířená nabídka:**

4. **„Větrání“**

5. **„Výměna filtru“**

6. **„Ano“**

Přehled rozšířené nabídky

Upozornění
Zobrazení záznamů nabídky závisí na typu větracího zařízení a na vybavení zařízení. Proto nejsou vždy vditelné všechny záznamy nabídky.

Rozšířená nabídka ☰:

„Provoz ECO“		
„Intenzivní provoz“		
„Větrání“		
	„Provozní program“	
		„Vypínací provoz“
		„Základní větrání“
		„Automatika“
		„Trvalý provoz“
	„Prázdninový program“	
	„Časový program“	
	„Výměna filtru“	
	„Požad. tepl. místnosti“	
	„Min.tep.přiv.vz. Obtok“ (jen Vitovent 200-C)	
„Informace“		
	„Čas“	
	„Datum“	
	„Provozní hod.“	
	„Provozní program“	
	„Stupeň větrání“	
	„CO2-regulace“	
	„Regulace vlhkosti“	
	„Objem. tok přiv. vz.“	
	„Objem. tok. odv. vz.“	
	„Venkovní teplota“	
	„Teplota přiv. vz.“	
	„Teplota místnosti“	
	„Vlhkost“	
	„Mezní hod. Vlhkost vzduchu“	
	„CO2“	
	„Mezní hodnota CO2“	
	„Funkce obtoku:“	
	„Zemní výměník tepla“	
	„Požad. tepl. místností“	
	„Min.tepl.přiv.vzd. Obtok“	
	„Před. registr“	
	„Časový program“	
	„Dny do výměny filtru“	
	„Prázdninový program“	

5797076

Přehled rozšířené nabídky (pokračování)

„Nastavení“	
	„Čas/datum“
	„Jazyk“
	„Kontrast“
	„Jas“
	„Hlasitost zvuku tlačítek“
	„Základní nastavení“

Vysvětlení odborných výrazů

Odpadní vzduch

Spotřebovaný vzduch, který je odváděn z místností.

Teplota odpadního vzduchu

Teplota vzduchu odváděného z místností. Tato teplota odpovídá přibližně teplotě místností.

Venkovní vzduch

Venkovní vzduch, který je nasávaný z venku.

Teplota venkovního vzduchu

Teplota venkovního vzduchu přivedeného z volného prostředí.

Provozní program

Provozním programem určíte trvale stupeň větrání, aktivujete časový program nebo vypnete větrání obytných prostor.

Provozní stav

Provozní stav udává, se kterým stupněm větrání bude váš systém větrání obytných prostor provozován. Časové okamžiky změn provozních stavů určíte jako uživatel v časovém programu.

Upozornění
*Časový program je aktivní jen v časovém programu **„Automatika“**.*

Obtok

Viz „Kontrolované větrání bytu“.

CO_2-čidlo/čidlo vlhkosti

Čidlo k měření koncentrace oxidu uhličitého a vlhkosti vzduchu:
Toto čidlo se připojuje k větracímu zařízení Vitovent 300-C.

Viz „Koncentrace oxidu uhličitého“ a „Vlhkost vzduchu“.

Vysvětlení odborných výrazů (pokračování)

CO_2-čidlo

Čidlo k měření koncentrace oxidu uhličitého:
Toto čidlo se připojuje k větracímu zařízení Vitovent 300-W.

Viz „Koncentrace oxidu uhličitého“ a „Vlhkost vzduchu“.

Koncentrace CO_2

Viz „Koncentrace oxidu uhličitého“.

Tlaková nevyrovnanost

V případě nevyrovnaného nastavení objemových toků vzduchu může v místnostech dojít k tlakové nevyrovnanosti.

Při tlakové nevyrovnanosti (nerovnováha) se objemový tok přiváděného vzduchu liší od objemového toku odpadního vzduchu. Ve velmi dobře utěsněných budovách pak v místnostech vzniká buďto podtlak, nebo přetlak. Při podtlaku se okna a dveře samovolně otvírají prudce dokořán, při přetlaku se snadno přibouchávají.

Entalpický výměník tepla

Ve větracích zařízeních s rekuperací tepla se v integrovaném výměníku tepla předehřívá venkovní vzduch teplem odváděného vzduchu. Oba vzduchové proudy při tom nepřicházejí do přímého styku.

Entalpický výměník tepla nejen že provádí rekuperaci tepla z odváděného vzduchu, ale dodatečně také velkou část vlhkosti. Tímto tento vlhkostní výměník tepla zaručuje především v chladném ročním období příjemné klima místnosti. Vzduch místnosti tak příliš nevysychá.

Zemní výměník tepla

Pomocí zemního výměníku tepla se venkovní vzduch dá v zimě předehřívat a v létě ochlazovat v zemi. Přitom se vzduch nedostane do přímého kontaktu se zemí. Zemní výměníky tepla se skládají z potrubního systému uloženého v zemi a napojeného na hrdlo venkovního vzduchu větracího zařízení.
U systémů s 3-cestnou přepínací klapkou je venkovní vzduch veden buďto potrubním systémem zemního výměníku tepla, nebo jiným potrubím přímo do větracího zařízení. 3-cestná přepínací klapka je ovládána větracím zařízením v závislosti na teplotě venkovního vzduchu.

Teplota venkovního vzduchu
- Nízká:
  venkovní vzduch je **k předehřívání** veden zemním výměníkem tepla.
- Střední:
  chlazení ani předehřívání není nutné. Venkovní vzduch **není** veden zemním výměníkem tepla.
- Vysoká:
  venkovní vzduch je **k ochlazení** veden zemním výměníkem tepla.

Elektrický předehřívací registr

Viz „Předehřívací registr“.

Větrání okny

Větrání obytných prostor domu při otevřených oknech:
Při tomto způsobu větrání uniká značná část tepelné energie do okolí.

Při trvalém provozu systému větrání obytných prostor není větrání okny nutné.

Vysvětlení odborných výrazů (pokračování)

Vlhkost

Viz „Vlhkost vzduchu“.

Odpadní vzduch

Vzduch, který se odvádí do okolí. Při uzavřeném obtoku je odpadního vzduchu většina tepelné energie odebírána ve výměníku tepla za účelem předehřívání venkovního vzduchu.

Ochrana před mrazem

Při rekuperaci tepla se teplo odpadního vzduchu přenáší na přiváděný venkovní vzduch. V důsledku tohoto ohřevu se odpadní vzduch ochlazuje a ve výměníku se sráží (kondenzuje) vodní pára. Při nízkých teplotách může vodní kondenzát ve výměníku zamrznout. Rekuperace tepla se snižuje. V nejhorším případě led poškodí výměník tepla.

- **Ochrana před mrazem s elektrickým předehřívacím registrem**:
  Aby se zabránilo tvorbě námrazy ve výměníku tepla, může být venkovní vzduch před vstupem do výměníku tepla předehříván elektrickým předehřívacím registrem. U některých větracích zařízení je elektrický předehřívací registr vestavěn z výroby. U ostatních zařízení namontovala vaše odborná firma elektrický předehřívací registr do potrubí venkovního vzduchu.
- **Ochrana před mrazem bez elektrického předehřívacího registru**:
  Pokud vaše větrací zařízení neobsahuje elektrický předehřívací registr, za účelem ochrany výměníku tepla se sníží objemový tok vzduchu popř. až do zastavení ventilátorů.
- **Funkce odmrazování** (jen u Vitovent 200-C):
  Pro odmrazení stávající námrazy na výměníku tepla může vaše odborná firma nastavit různé funkce: Např. může být objemový tok venkovního vzduchu veden přes obtok podél výměníku tepla a/nebo být snížen objemový tok přiváděného vzduchu. Dodatečně může být zapnut elektrický předehřívací registr (příslušenství).

Upozornění
Při ochraně před mrazem se stupeň větrání zobrazený na displeji může lišit od nastaveného stupně. Indikace stupně větrání se při protimrazové ochraně přizpůsobí sníženému proudění vzduchu.

Kontrolované větrání obytných prostor

Pomocí systému větrání obytných prostor mohou být vaše místnosti trvale zásobovány čerstvým vzduchem a současně odvětrávány.
Systém větrání obytných prostor se skládá z větracího zařízení, potrubního systému a ventilů přiváděného a odpadního vzduchu.
Filtr venkovního vzduchu vestavěný do větracího zařízení vás chrání před pylem.
Pokud je na ovládací panel větrání, typ LB1 připojeno větrací zařízení Viessmann, mohou být funkce větrání nastaveny na ovládacím panelu větrání.

Vysvětlení odborných výrazů (pokračování)

Princip činnosti Vitovent 200-C

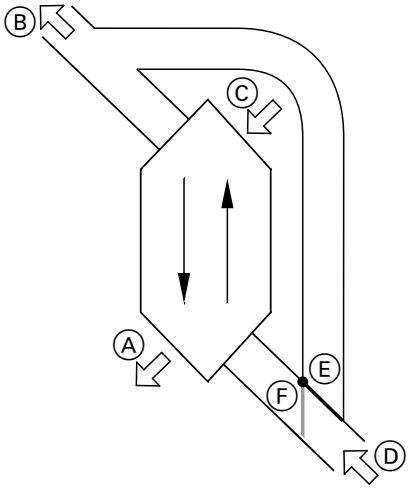

Obr. 36

Ⓐ Odváděný vzduch
Ⓑ Přiváděný vzduch: např. pro ložnici, dětský a obývací pokoj
Ⓒ Odpadní vzduch: např. z kuchyně, koupelny a WC
Ⓓ Venkovní vzduch
Ⓔ Obtok je uzavřený: Větrání s rekuperací tepla
Ⓕ Obtok je aktivní: Větrání bez rekuperace tepla

Větrání s rekuperací tepla, obtok je zablokovaný

Pomocí výměníku tepla umístěného ve větracím zařízení je čerstvý vzduch určený k větrání místností (tzv. přiváděný vzduch) předehříván teplem vzduchu z místností odsávaného (odpadního vzduchu). Za tímto účelem Ⓔ **není** obtok aktivní.
V porovnání s větráním okny jsou při tomto způsobu energetické ztráty velmi nízké.

Větrání bez rekuperace tepla, obtok je aktivní

Při **aktivním** obtoku Ⓕ je objemový tok **venkovního vzduchu** na 100 % veden mimo výměník tepla a čerstvý, filtrovaný venkovní vzduch o venkovní teplotě je přiváděn do místností.
Podle venkovní teploty a teploty místnosti se při aktivním obtoku do místností přivádí chladnější nebo teplejší venkovní vzduch. Tzn. místnosti jsou pasivně chlazeny nebo pasivně vytápěny.

Pasivní chlazení

Do místností je přiváděn chladnější venkovní vzduch, např. za chladných letních nocí.
Obtok pro pasivní chlazení je otevřený (aktivní), jsou-li splněny **všechny** následující podmínky:

- Teplota místnosti (teplota odpadního vzduchu) je o min. 4 °C vyšší než teplota venkovního vzduchu.
- Teplota místnosti (teplota odpadního vzduchu) je o min. 1 °C vyšší než **„Požadovaná teplota místnosti“**:
- Teplota venkovního vzduchu je o 0,5 °C vyšší než **„Min. tepl.přiv.vzd. Obtok“**.

Pasivní topení

Do místností je přiváděn teplejší venkovní vzduch, např. v teplých jarních dnech.
Obtok pro pasivní topení je otevřený (aktivní), jsou-li splněny **všechny** následující podmínky:

- Teplota venkovního vzduchu je o min. 4 °C vyšší než teplota místnosti (teplota odpadního vzduchu).
- Teplota místnosti (teplota odpadního vzduchu) je o min. 1 °C nižší než **„Požadovaná teplota místnosti“** pro větrání.

Princip činnosti Vitovent 200-W/300-C/300-W

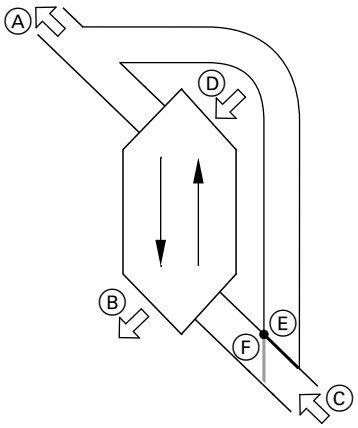

Obr. 37

Ⓐ Odváděný vzduch
Ⓑ Přiváděný vzduch: např. pro ložnici, dětský a obývací pokoj
Ⓒ Odpadní vzduch: např. z kuchyně, koupelny a WC
Ⓓ Venkovní vzduch
Ⓔ Obtok je uzavřený: větrání s rekuperací tepla
Ⓕ Obtok je aktivní: Větrání bez rekuperace tepla

Větrání s rekuperací tepla, obtok je zablokovaný

Pomocí výměníku tepla umístěného ve větracím zařízení je čerstvý vzduch určený k větrání místností (tzv. přiváděný vzduch) předehříván teplem vzduchu z místností odsávaného (odpadního vzduchu). Za tímto účelem Ⓔ **není** obtok aktivní.
V porovnání s větráním okny jsou při tomto způsobu energetické ztráty velmi nízké.

Vysvětlení odborných výrazů (pokračování)

Větrání bez rekuperace tepla, obtok je aktivní

Při **aktivním** obtoku Ⓕ je objemový tok **odpadního vzduchu** na 100 % veden mimo výměník tepla a čerstvý, filtrovaný venkovní vzduch o venkovní teplotě je přiváděn do místností.
Podle venkovní teploty a teploty místnosti se při aktivním obtoku do místností přivádí chladnější venkovní vzduch. Tzn. místnosti jsou pasivně chlazeny.

Pasivní chlazení

Do místností je přiváděn chladnější venkovní vzduch, např. za chladných letních nocí.

Obtok pro pasivní chlazení je otevřený (aktivní), jsou-li splněny **všechny** následující podmínky:
- Teplota místnosti (teplota odpadního vzduchu) je vyšší než teplota venkovního vzduchu.
- Teplota místnosti (teplota odpadního vzduchu) překračuje **„požadovanou teplotu místnosti“** o 2 °C.
- Teplota venkovního vzduchu je vyšší než 7 °C.

Koncentrace oxidu uhličitého (koncentrace CO_2)

Jen pro Vitovent 300-C a Vitovent 300-W:
Pokud jsou v jedné z vašich místností instalována CO_2-čidla nebo CO_2-čidlo/čidlo vlhkosti (příslušenství), může větrací zařízení přizpůsobit objemový tok vzduchu v závislosti na vlhkosti vzduchu a/nebo koncentraci oxidu uhličitého (CO_2) této místnosti.

Upozornění
Regulace koncentrace oxidu uhličitého je možná jen tehdy, pokud je nastaven stupeň větrání 2 nebo 3.

Větrání

Viz „Kontrolované větrání bytu“.

Stupeň větrání

Volbou určitého stupně větrání se nastaví určitý, stálý objemový tok vzduchu.

Podle DIN 1946-6 musí systémy větrání obytných prostor poskytovat možnost nastavení 4 stupňů větrání s vždy různým objemovým tokem vzduchu.

Vlhkost vzduchu

Obsah vodních par ve vzduchu v místnosti: V případě trvale vysoké vlhkosti vzduchu hrozí nebezpečí tvorby plísní.
Jen Vitovent 300-C a Vitovent 300-W:

Vlhkost vzduchu v místnosti lze kontrolovat čidlem CO_2/čidlem vlhkosti nebo centrálním čidlem vlhkosti (příslušenství). V případě příliš vysoké vlhkosti vzduchu se automaticky zvýší nastavený objemový tok vzduchu. Nadměrně vlhký vzduch je pak rychle odveden z budovy ven: Viz „Koncentrace oxidu uhličitého“.

Objemový tok vzduchu

Množství vzduchu dopravené systémem větrání obytných prostor za jednu hodinu. Objemový tok vzduchu se udává v metrech krychlových za hodinu (m^3/h).

Vysvětlení odborných výrazů (pokračování)

- Aby ve vašich místnostech nedocházelo ani k podtlaku, ani k přetlaku, musí množství vzduchu přiváděné do budovy (objemový tok přiváděného vzduchu) být přesně stejné jako množství vzduchu z budovy odváděné (objemový tok odpadního vzduchu).
- Objemové toky vzduchu, které je pro různé stupně větrání třeba nastavit, jsou závislé na různých činitelích. Těmito činiteli jsou stavební podmínky potrubního systému, velikost a počet místností a počet obyvatel domu.
  Vaše odborná firma provedla výpočet potřebných objemových toků vzduchu a při uvedení do provozu je nastavila.

Upozornění
Jen Vitovent 300-C a Vitovent 300-W:
- *Pokud jsou CO_2-čidla (příslušenství) instalována ve vašich místnostech, nastaví se objemový tok vzduchu v závislosti na nejvyšší naměřené koncentraci oxidu uhličitého (CO_2).*
- *Pokud je v jedné z vašich místností instalováno CO_2-čidlo/čidlo vlhkosti (příslušenství), je objemový tok vzduchu přizpůsobován v závislosti na vlhkosti vzduchu a/nebo koncentraci oxidu uhličitého (CO_2) **této místnosti**.*
- *Pokud je v centrálním potrubí odpadního vzduchu instalováno čidlo vlhkosti (příslušenství), je objemový tok vzduchu přizpůsobován v závislosti na vlhkosti vzduchu, který je odváděn ze **všech místností**.*

Jmenovité větrání

Stupeň větrání s nastaveným standardním objemovým tokem vzduchu (stupeň větrání 3).

Tento stupeň větrání nastavte při průměrně velké tvorbě pachů a vlhkosti, např. zdržuje-li se v domě více osob.

Teplota místnosti

Teplota vzduchu v místnostech: Tato teplota odpovídá přibližně teplotě odpadního vzduchu.

Redukované větrání

Stupeň větrání s nastaveným zmenšeným objemovým tokem vzduchu (Stupeň větrání 2).

Tento stupeň větrání nastavte při malé tvorbě pachů a vlhkosti, např. zdržuje-li se v domě málo osob.

Před. registr

Aby se na výměníku tepla netvořila při nízkých teplotách námraza, je možné přiváděný venkovní vzduch předehřívat elektrickým předehřívacím registrem.

Elektrický předehřívací registr je vestavěn buďto v potrubí venkovního vzduchu nebo ve větracím zařízení.
Viz „Ochrana před mrazem“.

Výměník tepla

Centrální konstrukční jednotka větracího zařízení, v níž je chladnější vzduch přiváděný zvenčí předehříván teplem z odpadního vzduchu. Oba vzduchové proudy při tom nepřicházejí do přímého styku.

Větrání obytných prostor

Viz „Kontrolované větrání bytu“.

Časový program

V tzv. časových programech máte možnost stanovit, jak se má váš systém větrání obytných prostor v kterou denní dobu chovat.

Upozornění
*Časový program je aktivní jen v časovém programu **„Automatika“**.*

5797076

Vysvětlení odborných výrazů (pokračování)

Přiváděný vzduch

Filtrovaný venkovní vzduch, který je přiváděn do obytných místností. Při uzavřeném obtoku je přiváděný vzduch předehříván ve výměníku tepla.

Upozornění k likvidaci

Likvidace obalu

Likvidaci obalu vašeho výrobku Viessmann převezme vaše specializovaná firma.

Definitivní odstavení z provozu a likvidace topného zařízení

Výrobky Viessmann jsou recyklovatelné. Součásti a provozní materiál vašeho topného zařízení nepatří do domovního odpadu.

Za účelem odborné likvidace vašeho starého zařízení kontaktujte vaši specializovanou firmu.

Potřebné údaje pro energetickou účinnost

Požadované informace o energetické účinnosti v souladu se směrnicí EU o ekodesignu výrobků spojených se spotřebou energie naleznete jako přílohu tohoto návodu k použití a pomocí výrobního čísla zařízení pod **www.vibooks.de**.

Seznam hesel

B
Box filtru 36
Box filtrů 36

C
CO2- čidlo 42
CO2-čidlo/čidlo vlhkosti 41

Č
Čas/datum
– Nastavení 24
– Nastavení z výroby 10
Časové fáze 16
Časový interval výměny filtru 31
Časový program 26
– Efektivní nastavení 17
– Nastavení 16, 20
Část týdne 16
Čištění
– Filtr 30
– Kuchyňský ventil odpadního vzduchu 31
– Skříň 30
– Systém větrání obytných prostor 30
– Ventily přiváděného/odpadního vzduchu 30
Čištění skříně 30

D
Displej
– Nastavení jasu 24
– Nastavení kontrastu 24
Dotazování 26
– Informace 26
– Upozornění, výstražné hlášení/hlášení o poruše ... 26
Dovolená 11

E
Elektrický předehřívací registr 43
Energetická účinnost 47

F
Filtr
– Čištění 30
– Čištění, Vitovent 200-C 31
– Čištění, Vitovent 200-W 31
– Čištění, Vitovent 300-C 31, 36
– Čištění, Vitovent 300-W 31, 37
– Kuchyňský ventil odpadního vzduchu 31
– Větrací zařízení Vitovent 200-W 33
– Výměna 30
– Výměna, Vitovent 200-C 31, 32, 33
– Výměna, Vitovent 300-C 31, 36
– Výměna, Vitovent 300-W 31
Filtr odváděného vzduchu
– Čištění 30
Filtr venkovního vzduchu
– Čištění 30
Filtry
– Čištění 31
– Ventily odpadního vzduchu 39
– Výměna 31
Funkce 9
Funkce odmrazování 43
Funkce úspory energie
– Prázdninový program 22
– Provoz ECO 22

G
Glosář 41

H
Hlasitost zvuku tlačítek 24
Hlášení
– Porucha 13, 26
– Servis 13, 26
– Symboly 12, 26
– Upozornění 12, 26
– Výstraha 12, 26
Hlášení o nutnosti údržby filtrů 39

I
Intenzivní provoz
– Nastavení 13, 20
– Ukončení 21
– Ukončení na koupelnovém spínači 21
– Ukončení na ovládacím panelu 21

K
Komfort (několik rad) 11
Kontrolované větrání obytných prostor 43
– Vypnutí 18
– Zapnutí 18
Koupelnový spínač 9, 21
Kuchyňského ventilu odpadního vzduchu 31
Kurzorová tlačítka 12

N
Nabídka
– Rozšířená nabídka 13
– Základní nabídka 13
Nastavené hodnoty 26
Nastavení
– Čas/datum 24
– Časový program 16, 20
– Hlasitost zvuku tlačítek 24
– Jazyk 24
– Požadovaná teplota místnosti 14
– Provozní program 13, 19
– Stupeň větrání 11
Nastavení jazyka 24
Několik užitečných rad
– Komfort 11
– Úspora energie 11
Nepřítomnost 11

O
Objemový tok vzduchu 45
Obnovení původního nastavení z výroby 25
Obslužné prvky 12
Obtok 44
Odborné výrazy 10

5797076

Seznam hesel (pokračování)

Odstavení z provozu 4
Ochrana před mrazem 10
Ovládací panel 12

P
Pasivní dům 9
Popis zařízení 9
Porucha 27
Potrubní systém 43
Potvrzení hlášení 26
Použití 8
Prázdninový program 11
– Nastavení 22
– Přerušení/vymazání 23
– Vypnutí 23
– Změna 23
Prázdniny 11
Preventivní údržba 30
Princip činnosti
– Vitovent 200-C 44
– Vitovent 200-W 44
– Vitovent 300-C 44
– Vitovent 300-W 44
Provoz ECO 11
– Nastavení 13, 22
Provozní program
– Nastavení 13, 19
– Symboly 15
– Ukončení vypínacího provozu 18
– Vysvětlení 41
– Zapnutí vypínacího provozu 18
Provozní stav 28
– Intenzivní 20
– Redukovaný 20
– Standardní 20
– Vysvětlení 41
Provozu ECO
– Ukončení 22
Průběh obsluhy 14
První uvedení do provozu 10
Přepínání letního a zimního času 10

R
Rekuperace tepla 44
Rozšířená nabídka 13
– Struktura 40

S
Servis 27
Seznam hlášení 26
Spořič displeje 14
Stupeň větrání 43
– Nastavení 11
Symboly
– Komfortní funkce a funkce úspory energie 12
– Provozní program 12
– Stupeň větrání 12
– Všeobecně 8
– Zobrazení 12
Systém větrání obytných prostor 9, 43

T
Teplota místnosti 19
Teplota venkovního vzduchu 19
Teploty prostředí
– Ovládací panel 10
– Větrací zařízení 10

U
Údaje pro energetickou účinnost 47
Upozornění k obsluze 12
Úrovně obsluhy 12
Usazování prachu 30, 31, 32, 33, 35, 37, 39
Úspora energie (několik rad) 11

V
Ventil odpadního vzduchu 28, 29, 43
– Čištění 30
Ventil přiváděného vzduchu 43
– Čištění 30
Větrací zařízení 9, 43
– Otevření 34, 37
Větrání obytných prostor
– Bez rekuperace tepla 19
– Nastavení minimální teploty 19
– Nastavení z výroby 10
– Provozní stav 20
– S rekuperací tepla 44
– Vypnutí 18
– Zapnutí 18
Vitovent 200-C 9
– Výměna filtru 32
Vitovent 200-W 9
– Výměna filtrů 33
Vitovent 300-C 9
– Výměna filtru 35
Vitovent 300-W 9
– Výměna filtru 37
Výměna filtru 28, 29
Výměna vzduchu 9
Výpadek proudu 10
Vypínací provoz
– Ukončení 18
– Zapnutí 18
Výstraha 27
Vysvětlení odborných výrazů 41

Z
Základní nabídka
– Nastavení intenzivního provozu 13
– Nastavení provozu ECO 13
– Obsluha 13
– Preferovaný stupeň větrání pro trvalý provoz 13
– Provozní program 13
Základní provoz 11
Zrušení časových fází 17

5797076

5797076

Váš kontaktní podnik

Ohledně dotazů nebo údržby či oprav vašeho topného zařízení se prosím obraťte na odbornou servisní firmu. Specializované firmy ve vašem okolí najdete například zde: www.viessmann.cz.



Viessmann, spol. s r.o.
Plzeňská 189,
252 19 Chrášťany
tel.: 257 090 900
fax: 257 950 306
www.viessmann.com

5797076 Technické změny vyhrazeny!